NFBR0467
Oslo Plads Syd trappe til perron og spor 12

Tegningsfortegnelse

BANEDANMARK		Verificeret		Adresse	Projektering
		Afløser		Banedanmark Carsten Niebuhrs Gade 43 1577 København V	COWI Parallelvej 2800 Lyngby
	1. udgave Dato og initialer	Seneste udgave Dato og initialer	Mål	Tegningsnavn	
Udarbejdet	12.08.2024 HBJE		Enhed	**NFBR0467** Oslo Plads Syd trappe til perron og spor 12 Tegningsfortegnelse	
Kontrolleret	13.08.2024 JSTP				
Godkendt	14.08.2024 HBJE				
© Copyright Banedanmark	Sprog Dansk	Udgave **00.01**		Tegningsnr. NFBR0467_Tegningsliste	Side/af sider 1 (2)

Tegnings nr.	Udgave	Dato	Betegnelse
Tegningsfortegnelse			
Konstruktionstegninger			
BRO-10-11228X-200	00.01	14.08.2024	Oversigtstegning
BRO-10-11228X-201	00.01	14.08.2024	Beton og armering
BRO-10-11228X-202	00.01	14.08.2024	Ståltrappe
BRO-10-11228X-203	00.01	14.08.2024	Rækværk
BRO-10-11228X-220	00.01	14.08.2024	Byggepladsplan, Adgang mellem anstillingplads og arbejdsområde
BRO-10-11228X-221	00.01	14.08.2024	Byggepladsplan, Anstillingsplads
BRO-10-11228X-222	00.01	14.08.2024	Byggepladsplan, Arbejdsområde
BRO-10-11228X-223	00.01	14.08.2024	Byggepladsplan, Arbejdsområde i weekendspærring
Potentialudligningstegninger			
UPR100025374	00.01	14.08.2024	Eksisterende og nye forhold
PR820027712-2	01.01	20.12.2019	Broudligningsplan, niveau 2
Additionstage (Banedanmark standardtegninger)			
FS003300035-6	02.00	21.12.2009	Additionstage på betonbro, Klæbeankre
FS003300200	02.00	21.12.2009	Skærmtagoverdel
FS003300325-7	02.00	21.12.2009	Bærebjælker - additionstage
FS003300439	02.00	21.12.2009	Inddægningsprofil til additionstage på betonbri
Belysning / stærkstrøm			
43NR13776	01.00	10.06.2021	Nød og panikbelysning
43NR13942-102.031.A4	01.00	10.06.2021	Tavle nr. 102.031.A11, Dokumentation

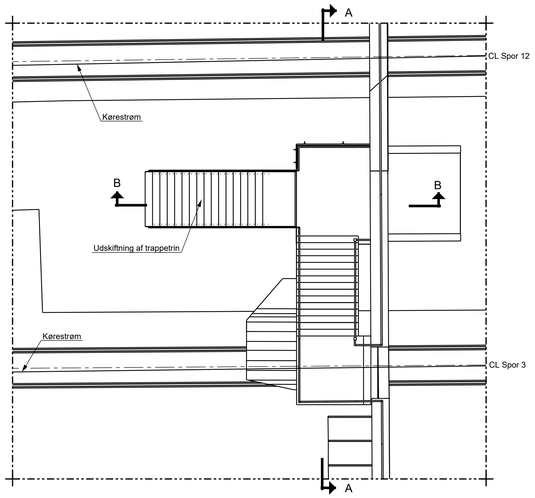

Plan , 1:100
Eksisterende forhold

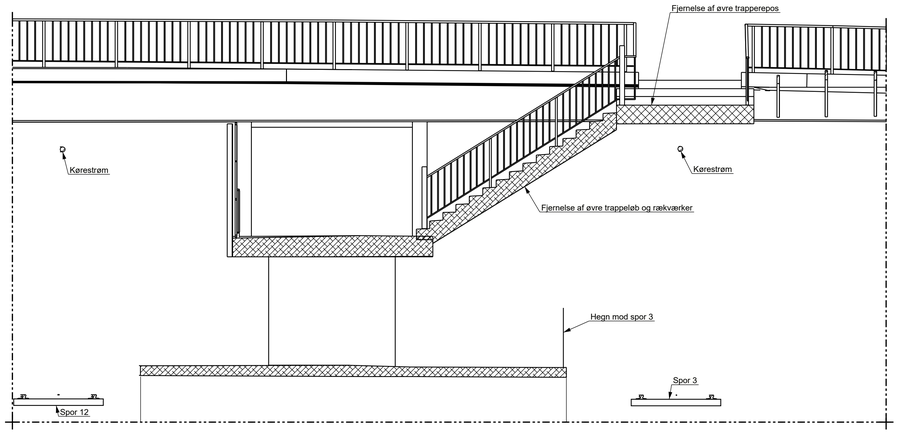

SNIT A - A, 1:50

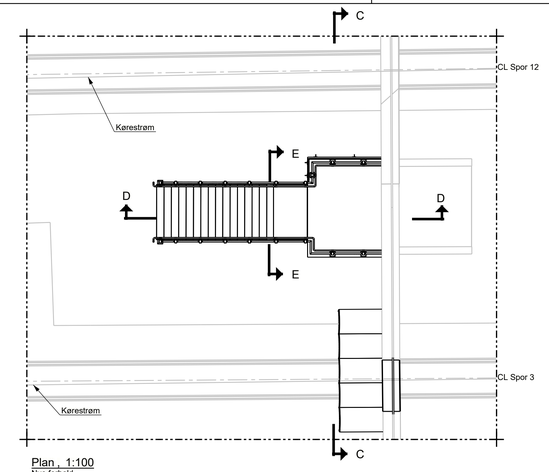

Plan , 1:100
Nye forhold

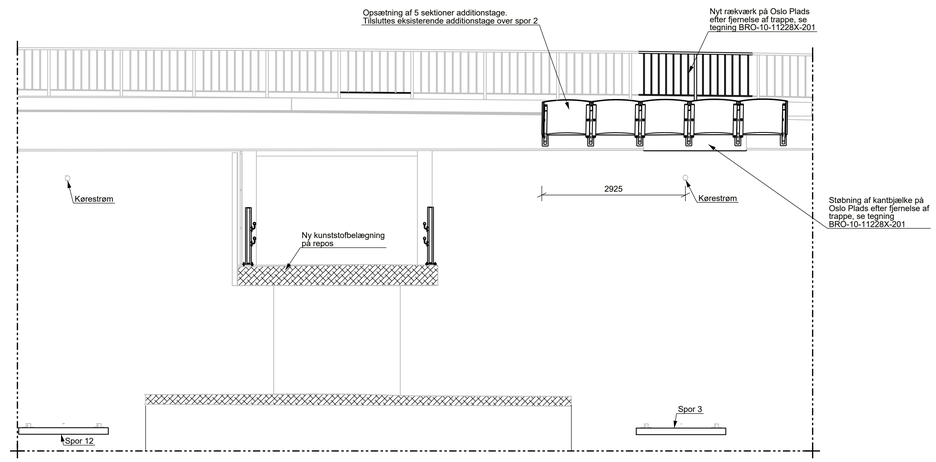

SNIT C - C, 1:50
Eksisterende skærmtage over spor 2 er ikke vist.

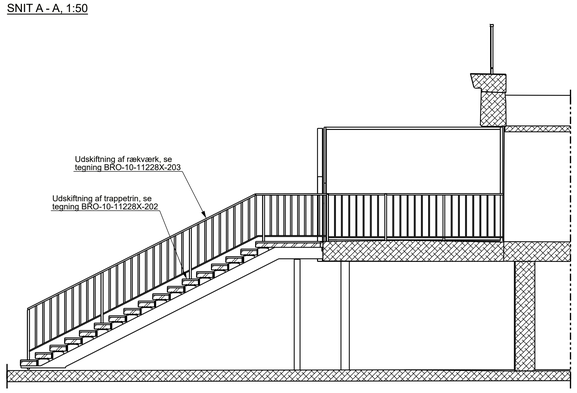

SNIT B - B, 1:50

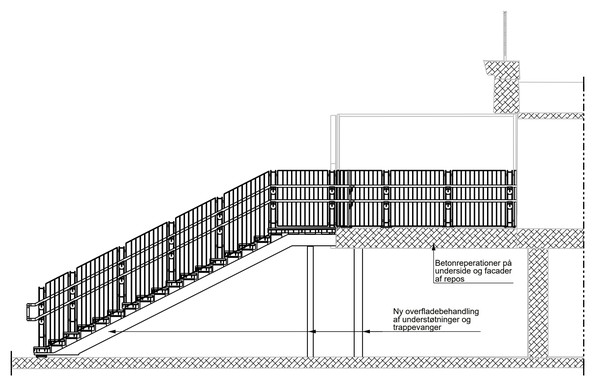

SNIT D - D, 1:50

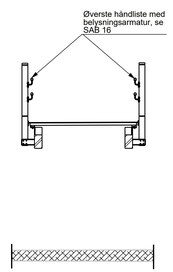

SNIT E - E, 1:50

NOTER:

Mål:	Ubenævnte mål i mm, med mindre andet er angivet.
Koter:	Koter i m i system DVR 90.
Koordinatsystem:	Koordinatsystem er i KP2000.

REFERENCER:

BRO-10-11228X-201	Kantbjælke og rækværk, Oslo Plads
BRO-10-11228X-202	Trappetrin
BRO-10-11228X-203	Rækværk
BRO-10-11228X-220	Byggepladsplan, Adgang mellem anstillingplads og arbejdsområde
BRO-10-11228X-221	Byggepladsplan, Anstillingsplads
BRO-10-11228X-222	Byggepladsplan, Arbejdsområde
BRO-10-11228X-223	Byggepladsplan, Arbejdsområde i weekendspærring

SIGNATURER:

In-situ støbt beton.
Eksisterende beton.

Revision	Beskrivelse

BANEDANMARK

Verified		Adresse	Projektering
Afløser		Banedanmark Carsten Niebuhrs Gade 43 1577 København V	COWI COWI A/S Parallelvej 2 DK-2800 Kongens Lyngby

	1. Udgave Dato og initialer	Seneste udgave Dato og initialer	Mål	Tegningsnavn
Udarbejdet	12.08.2024 EOHA		Enhed	Broer, Bro 11228 Oslo Plads Of af K-vej over banen Udvendig trappekonstruktion Hovedtegning, eksisterende og nye forhold
Kontrolleret	13.08.2024 JSTP			
Godkendt	14.08.2024 HBJE			

© Copyright Banedanmark	Sprog	Udgave	Tegningsnr.	Side/af sider
	Dansk	**00.01 14.08.2024**	BRO-10-11228X-200	1/1

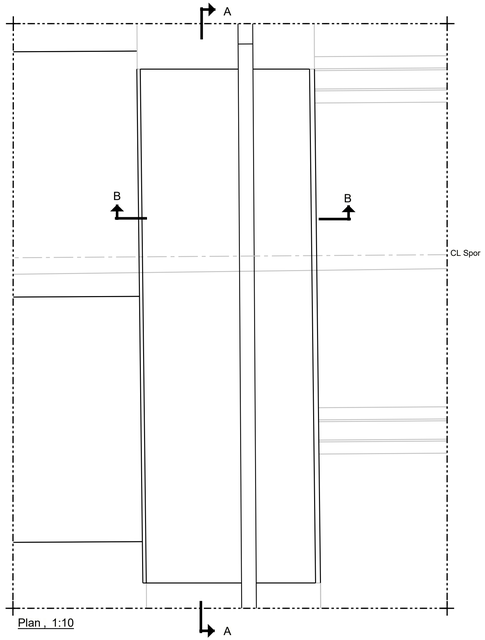

Plan , 1:10

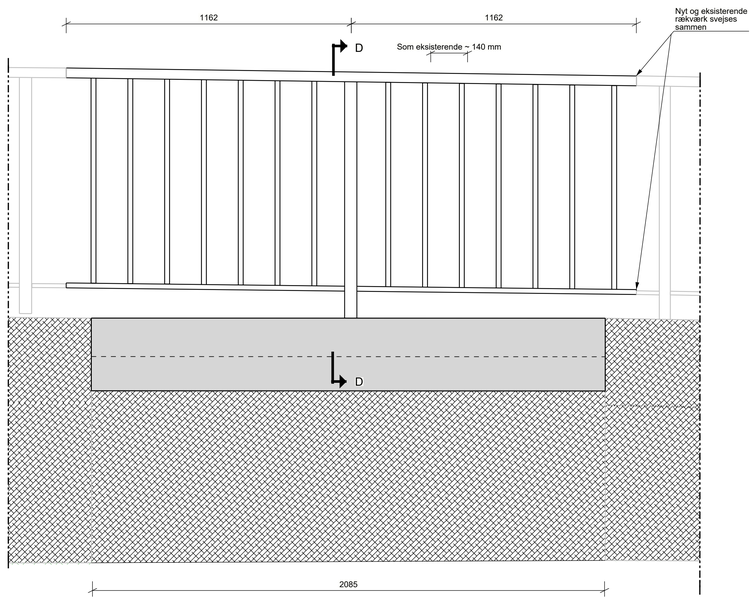

SNIT A - A, 1:10

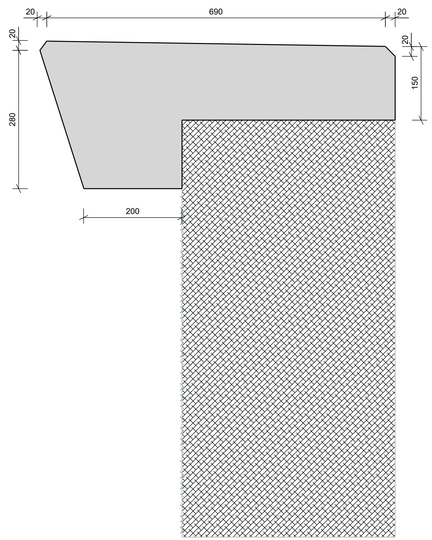

SNIT B - B, 1:5

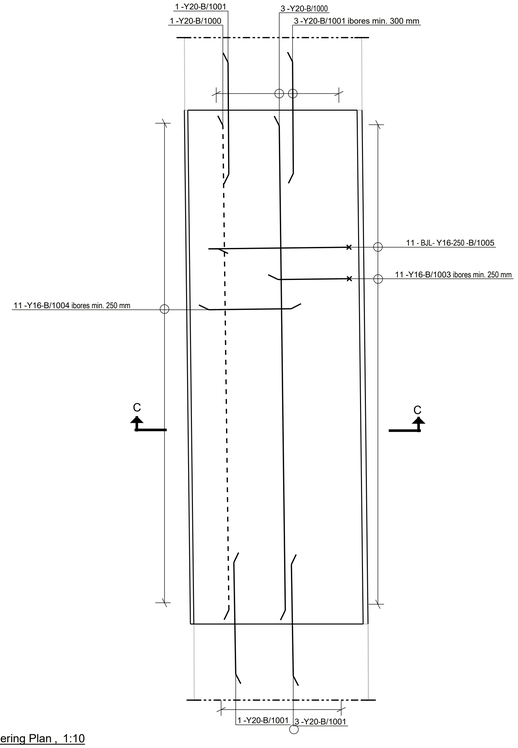

Armering Plan , 1:10

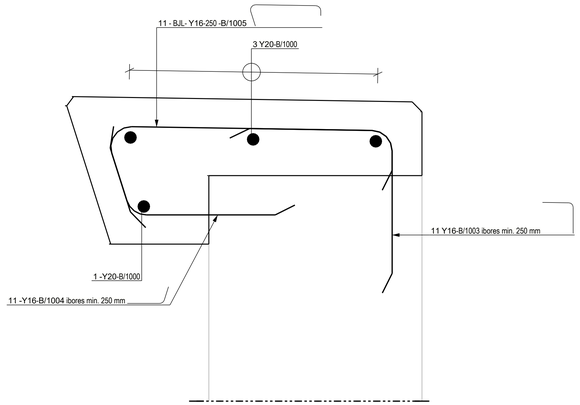

SNIT C - C, 1:5

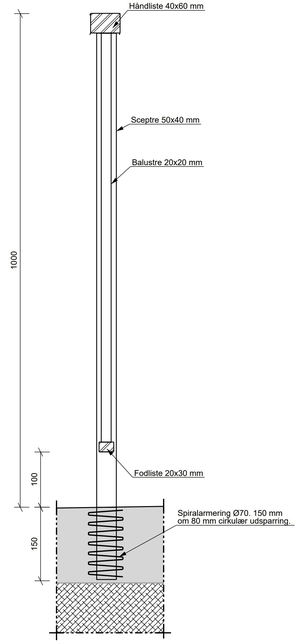

SNIT D - D, 1:5

NOTER:

Mål: Ubenævnte mål i mm, med mindre andet er angivet.

Koter: Koter i m i system DVR 90.

Koordinatsystem: Koordinatsystem er i KP2000.

Geometri: Geometri af ny kantbjælke skal tilpasses eksisterende kantbjælker. Alle mål er således ca. mål og må forventes at variere en smule i forhold til de faktiske forhold.

Borede huller: Huller til forankring af ny armering placeres under hensyntagen til eksisterende armering.

Beton:

Konstruktionsdel	Miljøklasse	Minimum styrkeklasse MPa	Kontrol-klasse	Maks. stenstørrelse mm	Max. Cl-klasse %
Kantbjælker	E	40	Skærpet	16	Cl 0,10

Armering:

Identifikation	Minimum styrke	Minimum duktilitet		Minimum forankring
	f_{yk} MPa	$\varepsilon_{uk} \geq$ %	$(f_t / f_y)_k \geq$	
Y	550	5,0	1,08	0,8

For krav til stål, bolte mv. henvises til tegning BRO-10-11228X-203.

Inden udarbejdelse af arbejdstegninger og produktion skal entreprenøren foretage detailopmåling for at verificere mål og om nødvendigt tilpasse design.

Svejsning: Alle svejsninger skal være med a-mål 4. For yderligere krav til svejsninger se tegning BRO-10-11228X-203.

REFERENCER:

BRO-10-11228X-200	Hovedtegning, eksisterende og nye forhold
BRO-10-11228X-202	Trappetrin
BRO-10-11228X-203	Rækværk
BRO-10-11228X-220	Byggepladsplan, Adgang mellem anstillingplads og arbejdsområde
BRO-10-11228X-221	Byggepladsplan, Anstillingsplads
BRO-10-11228X-222	Byggepladsplan, Arbejdsområde
BRO-10-11228X-223	Byggepladsplan, Arbejdsområde i weekendspærring

SIGNATURER:

Stål.

In-situ støbt beton.

Eksisterende beton.

Revision	Beskrivelse

BANEDANMARK

Verified

Afløser

Adresse
Banedanmark
Carsten Niebuhrs Gade 43
1577 København V

Projektering
COWI
COWI A/S
Parallelvej 2
DK-2800 Kongens Lyngby

	1. Udgave	Seneste udgave	Mål
	Dato og initialer	Dato og initialer	
Udarbejdet	12.08.2024 EOHA		Enhed
Kontrolleret	13.08.2024 JSTP		
Godkendt	14.08.2024 HBJE		

Tegningsnavn
København – Østerport, Km. 002.860
Broer, Bro 11228 Oslo Plads Of af K-vej over banen
Udvendig trappekonstruktion
Kantbjælke og rækværk, Oslo Plads

© Copyright Banedanmark

Sprog	Udgave		Tegningsnr.	Side/af sider
Dansk	**00.01**	**14.08.2024**	BRO-10-11228X-201	1/1

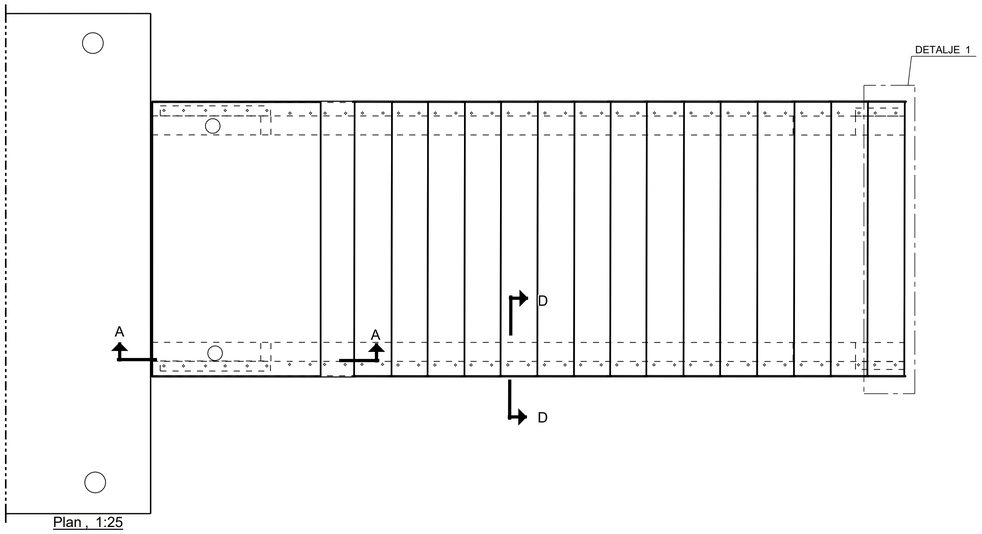

Plan , 1:25

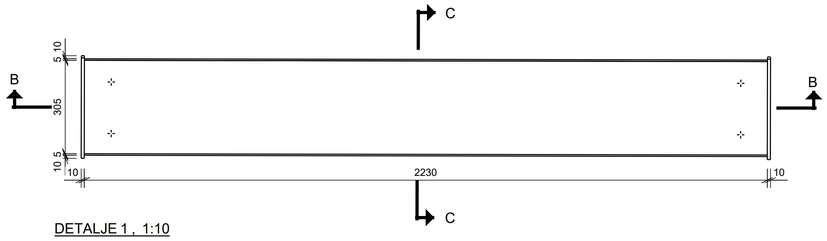

DETALJE 1 , 1:10

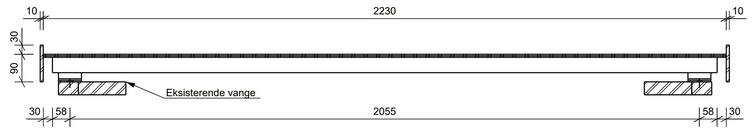

SNIT B - B, 1:10

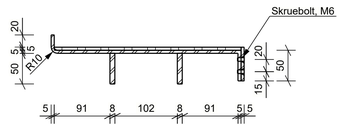

SNIT C - C, 1:5

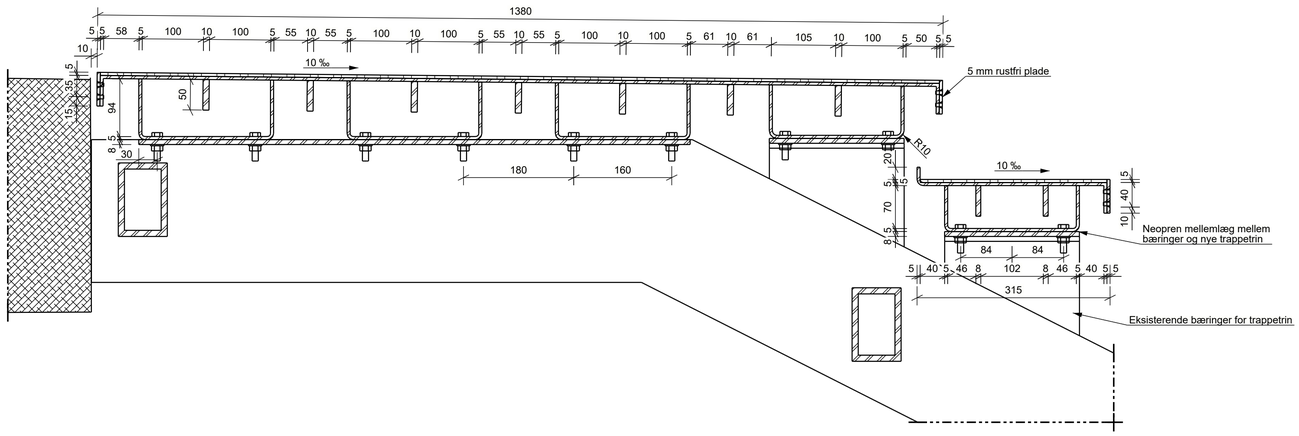

SNIT A - A, 1:5

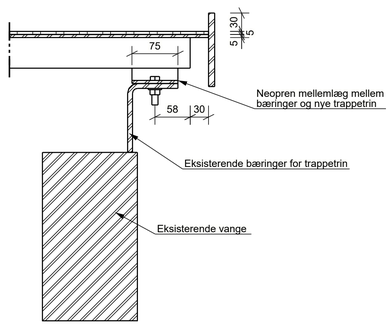

SNIT D - D, 1:5

NOTER:

Mål:	Ubenævnte mål i mm, med mindre andet er angivet.
Koter:	Koter i m i system DVR 90.
Koordinatsystem:	Koordinatsystem er i KP2000.
Svejsning:	Alle svejsninger skal være med a-mål 4. For yderligere krav til svejsninger se tegning BRO-10-11228X-203.

For krav til stål, bolte mv. henvises til tegning BRO-10-11228X-203.

Inden udarbejdelse af arbejdstegninger og produktion skal entreprenøren foretage detailopmåling for at verificere mål og om nødvendigt tilpasse design.

Der skal etableres gul forkantsmarkering på trin jf. "Forkantsmarkeringer af trapper, Vejledning for projekterende, På DSB's offentlige og kundevendte arealer" vedlagt i SAB Bilag F.

REFERENCER:

BRO-10-11228X-200	Hovedtegning, eksisterende og nye forhold
BRO-10-11228X-201	Kantbjælke og rækværk, Oslo Plads
BRO-10-11228X-202	Rækværk
BRO-10-11228X-220	Byggepladsplan, Adgang mellem anstillingplads og arbejdsområde
BRO-10-11228X-221	Byggepladsplan, Anstillingsplads
BRO-10-11228X-222	Byggepladsplan, Arbejdsområde
BRO-10-11228X-223	Byggepladsplan, Arbejdsområde i weekendspærring

SIGNATURER:

	Stål.
	Eksisterende beton.
	Kunststofbelægning.

Revision	Beskrivelse

BANEDANMARK

Verified

Afløser

Adresse
Banedanmark
Carsten Niebuhrs Gade 43
1577 København V

Projektering
COWI
COWI A/S
Parallelvej 2
DK-2800 Kongens Lyngby

	1. Udgave Dato og initialer	Seneste udgave Dato og initialer	Mål
Udarbejdet	12.08.2024 EOHA		Enhed
Kontrolleret	13.08.2024 JSTP		
Godkendt	14.08.2024 HBJE		

Tegningsnavn
København – Østerport, Km. 002.860
Broer, Bro 11228 Oslo Plads Of af K-vej over banen
Udvendig trappekonstruktion
Trappetrin

© Copyright Banedanmark

Sprog: Dansk

Udgave: **00.01** **14.08.2024**

Tegningsnr.: BRO-10-11228X-202

Side/af sider: 1/1

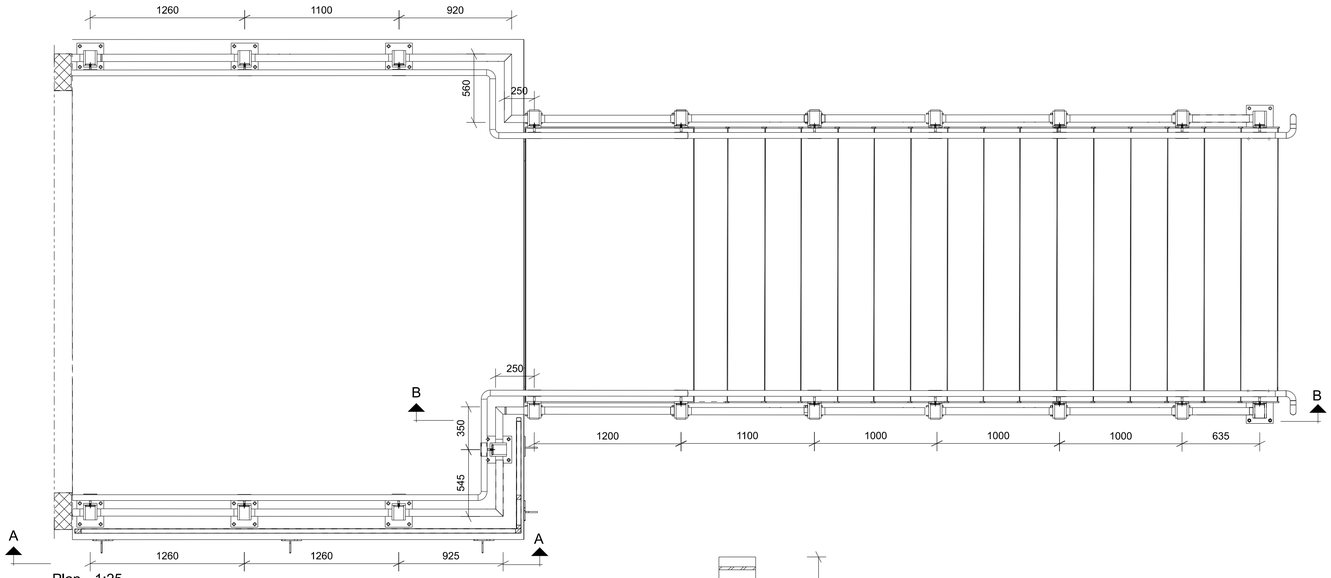

Plan , 1:25

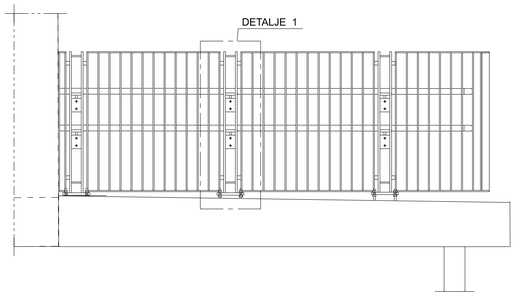

SNIT A - A, 1:25

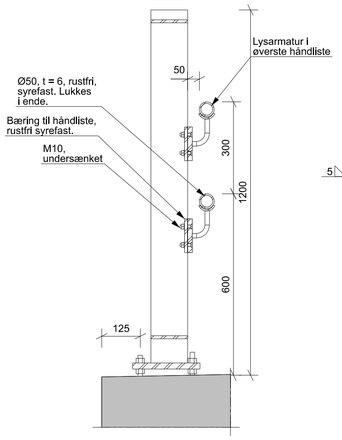

SNIT C - C, 1:10

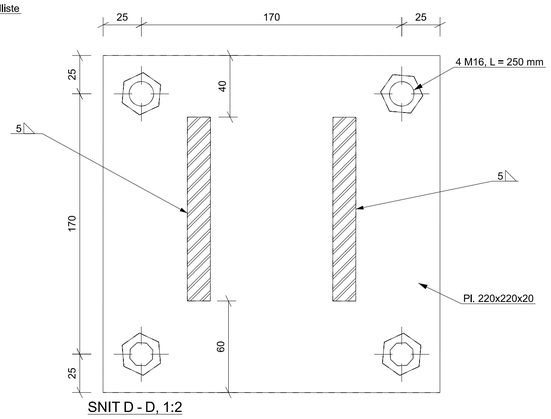

SNIT D - D, 1:2

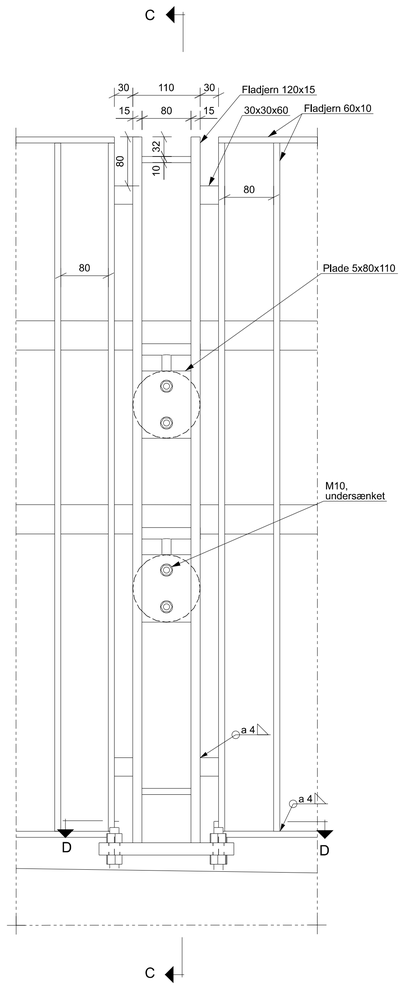

DETALJE 1, 1:5

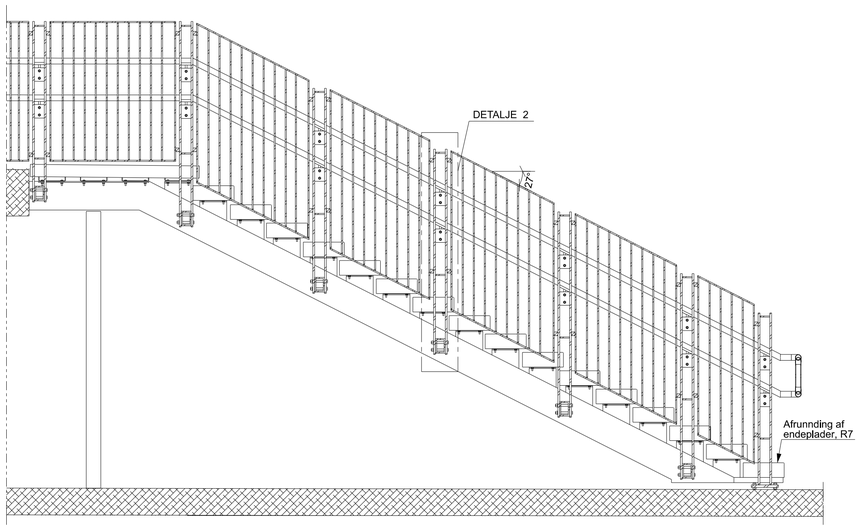

SNIT B - B, 1:25

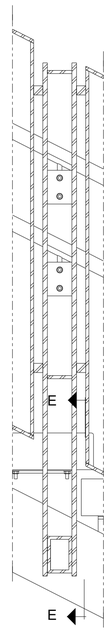

DETALJE 2, 1:10

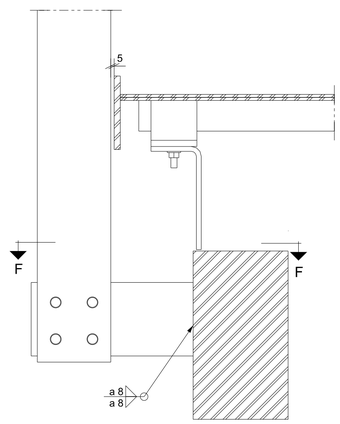

SNIT E - E, 1:5

Trækrør til potentialudligning og belysning ikke vist.

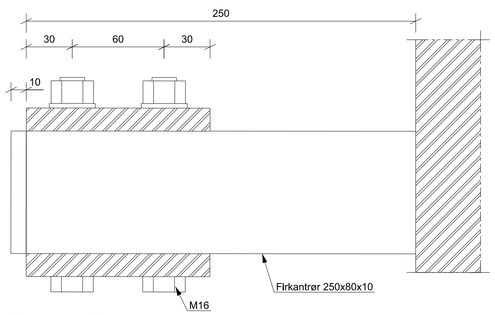

SNIT F - F, 1:2

NOTER:

Mål:	Ubenævnte mål i mm, med mindre andet er angivet.
Koter:	Koter i m i system DVR 90.
Koordinatsystem:	Koordinatsystem er i KP2000.
Krav til bolte:	Bolte kvalitet 8.8. Boltevarer leveres i henhold til DS/EN 15048-1. DS/EN 20898-2 og DS/EN ISO 898-1 varmforzinkede, jf. DS/EN 10684. Boltevarer M12 og derunder skal leveres i rustfrit stål. For rustfrie bolte gælder følgende: * Bolte, DS/EN/ISO 3506-1, Kvalitetsklasse A4-80 * Møtrikker, DS/EN/ISO 3506-2, Kvalitetsklasse A4-80 * Skiver, DS/EN/ISO 3506, Kvalitetsklasse A4, HB 250 Alle bolte tilspændes til maks. 75 % af flydespænding Gevindstænger/ankerstænger: Gevindstænger/ankerstænger udføres i rustfrit stål A4-70 i hht. DS/EN 15048-1.
Krav til konstruktionsstål:	

	Konstruktionsdel		
	Stål, generelt	Rækværk	Rustfri syrefate håndlister og bæringer
Type og Kvalitetsklasse	S355J2+N	S355J2+N	1.4435
DS / EN	DS / EN 10025-2	DS / EN 10025-2	DS / EN 10088-2

Svejsning:	Krav til udførelse og dokumentation af svejsesømme er efter udførelsesklasse (EXC3) i henhold til DS/EN 1090-2 for primære konstruktioner og efter udførelsesklasse (EXC2) for rækværk og andre sekundære konstruktioner. Krav til kontrolomfang er angivet i DS/EN 1090-2 pkt. 12.4.2.2 - Tabel 24. Svejsearbejdet skal udføres iht. DS/EN ISO 3834-2 og skal være klasse B iht. EN/ISO 5817. Ubenævnte svejsesømme er med a-mål 4 mm. Alle svejsesømme lukkes. Inden udarbejdelse af arbejdstegninger og produktion skal entreprenøren foretage detaljopmåling for at verificere mål og om nødvendigt tilpasse desl

REFERENCER:

BRO-10-11228X-201	Kantbjælke og rækværk, Oslo Plads
BRO-10-11228X-202	Trappetrin
BRO-10-11228X-203	Rækværk
BRO-10-11228X-220	Byggepladsplan, Adgang mellem anstillingplads og arbejdsområde
BRO-10-11228X-221	Byggepladsplan, Anstillingsplads
BRO-10-11228X-222	Byggepladsplan, Arbejdsområde
BRO-10-11228X-223	Byggepladsplan, Arbejdsområde i weekendspærring

SIGNATURER:

Stål.

Eksisterende beton.

Revision	Beskrivelse

BANEDANMARK		Verified Afløser		Adresse Banedanmark Carsten Niebuhrs Gade 43 1577 København V	Projektering COWI COWI A/S Parallelvej 2 DK-2800 Kongens Lyngby
	1. Udgave Dato og Initialer	Seneste udgave Dato og Initialer	Mål	Tegningsnavn København – Østerport, Km. 002.860 Broer, Bro 11228 Oslo Plads Of af K-vej over banen Udvendig trappekonstruktion Rækværk	
Udarbejdet	12.08.2024 EOHA		Enhed		
Kontrolleret	13.08.2024 JSTP				
Godkendt	14.08.2024 HBJE				
© Copyright Banedanmark	Sprog Dansk	Udgave **00.01** **14.08.2024**		Tegningsnr. BRO-10-11228X-203	Side/af sider 1/1

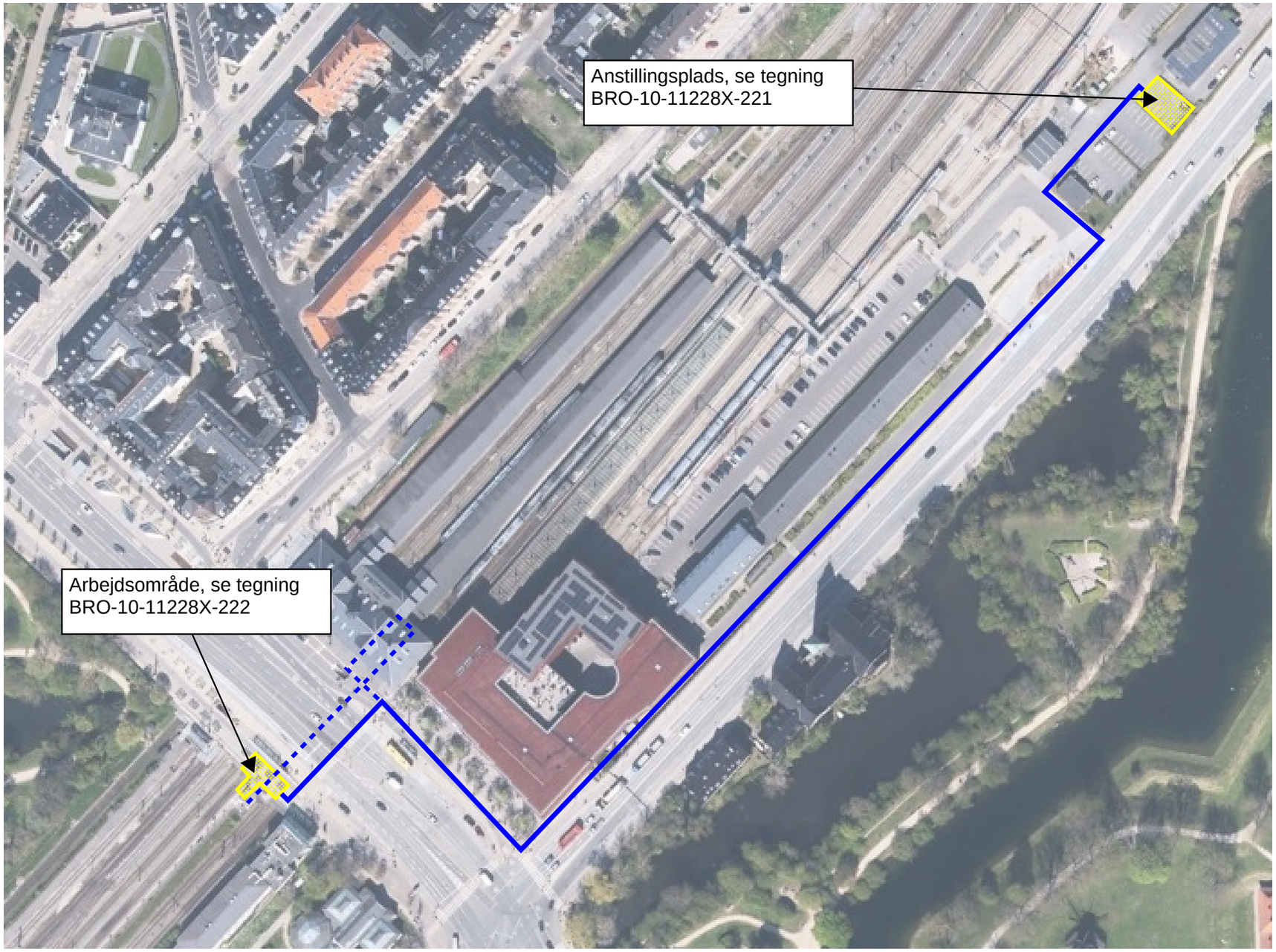

Noter:
Tegning er principskitse af placering af anstillingsplads og arbejdsområde.
Tegning er ikke målfast.

Entreprenøren skal benytte offentlig adgangsveje mellem de to anstillingspladser og arbejdsområder.

Signaturer:

- Anstillingsplads
- Adgangsvej til arbejdsområde Oslo Plads
- Adgangsvej til perron efter fjernelse af trappe.

Referencer:

BRO-10-11228X-200	Hovedtegning, eksisterende og nye forhold
BRO-10-11228X-201	Kantbjælke og rækværk , Oslo Plads
BRO-10-11228X-202	Trappetrin
BRO-10-11228X-203	Rækværk
BRO-10-11228X-221	Byggepladsplan, Anstillingsplads
BRO-10-11228X-222	Byggepladsplan, Arbejdsområde
BRO-10-11228X-223	Byggepladsplan, Arbejdsområde i weekendspærring

VER.	DATE	DESCRIPTION	DESIGNED	CHECKED	APPROVED
-	-	-	-	-	-

BANEDANMARK

København – Østerport, Km. 002.860
Broer, Bro 11228 Oslo Plads Of af K-vej over banen

Byggepladsplan, Adgang mellem anstillingplads og arbejdsområde

PROJECT NO.	A267276
DESIGNED	HBJE
CHECKED	JSTP
APPROVED	HBJE
SCALE	Ej målfast
DATE	14.08.2024
DOCUMENT NO:	BRO-10-11228X-220
VERSION	00.01

COWI

COWI A/S
Parallelvej 2
2800 Kongens Lyngby
Danmark
Tlf +45 5640 0000
Fax +45 5640 9999
www.cowi.com

Noter:
Tegning er principskitse af placering af anstillingsplads.
Tegning er ikke målfast.

Entreprenøren skal benytte offentlig adgangsveje mellem de anstillingsplads og arbejdsområde.

Signaturer:

- Anstillingsplads med byggepladshegn
- Adgangsvej
- Ildslukker
- Øjenskyl
- Førstehjælp
- El-skab: Mulighed for el-forsyning. Entreprenøren skal selv indgå aftale med forsyningsselskab
- Vandforsyning: Der er mulighed for tilslutning af vand fra bygning ved p-plads. Entreprenøren skal selv indgå nødvendige aftaler.

Entreprenøren kan ikke påregne af spildevand kan udledes til offentligt spildevandssystem. Entreprenør skal etablere kværn og septiktank.

Referencer:

BRO-10-11228X-200	Hovedtegning, eksisterende og nye forhold
BRO-10-11228X-201	Kantbjælke og rækværk , Oslo Plads
BRO-10-11228X-202	Trappetrin
BRO-10-11228X-203	Rækværk
BRO-10-11228X-220	Byggepladsplan, Adgang mellem anstillingplads og arbejdsområde
BRO-10-11228X-222	Byggepladsplan, Arbejdsområde
BRO-10-11228X-223	Byggepladsplan, Arbejdsområde i weekendspærring

VER.	DATE	DESCRIPTION	DESIGNED	CHECKED	APPROVED
-	-	-	-	-	-

BANEDANMARK

København – Østerport, Km. 002.860
Broer, Bro 11228 Oslo Plads Of af K-vej over banen

Byggepladsplan, Anstillingsplads

PROJECT NO.	A267276
DESIGNED	HBJE
CHECKED	JSTP
APPROVED	HBJE
SCALE	Ej målfast
DATE	14.08.2024
DOCUMENT NO:	BRO-10-11228X-221
VERSION	00.01

COWI
COWI A/S
Parallelvej 2
2800 Kongens Lyngby
Danmark
Tlf +45 5640 0000
Fax +45 5640 9999
www.cowi.com

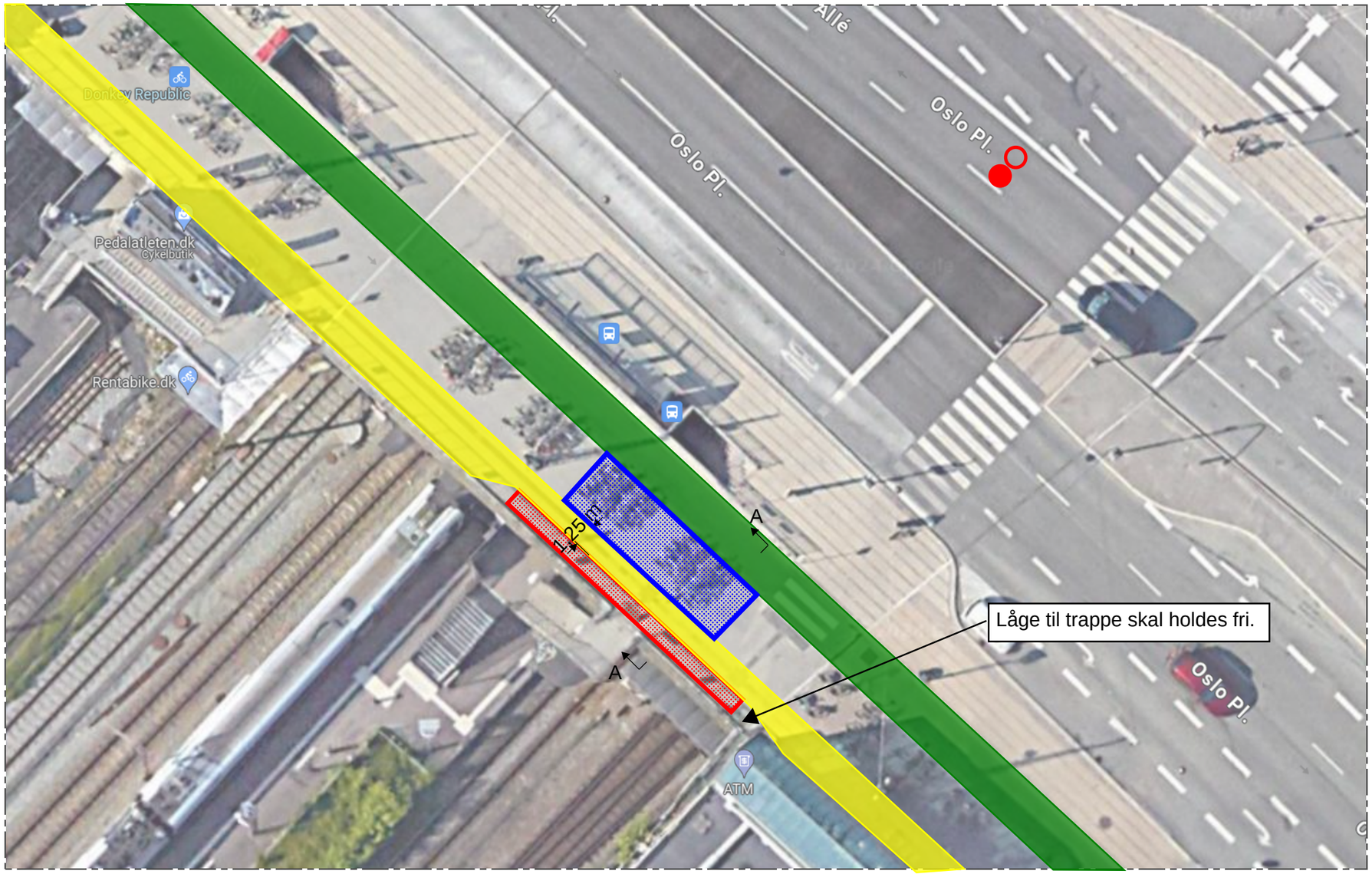

Noter:
Tegning er principskitse af placering af arbejdsområde.
Tegning er ikke målfast.

Entreprenøren skal benytte offentlig adgangsveje mellem de anstillingsplads og arbejdsområde.

Signaturer:

- Arbejdspladsareal med byggepladshegn for støbning af kantbjælke op opsætning af rækværk.
- Toiletvogn og miljøvogn med byggepladshegn. Ca. 3 X 10 m.
  Cykelstativer fjernes - dog skal "sceptre" bibeholdes, da disse er fastgjort i brodækket.
- Cykelsti.
- Fortov - min. 1,25 m bred.
- El: Mulighed for el-forsyning fra DSBs teknikrum under broen. Entreprenøren skal selv indgå aftale med DSB.
- Vand: Mulighed for for tilslutning af vand fra DSBs teknikrum under broen. Entreprenøren skal selv indgå aftale med DSB.

Entreprenøren kan ikke påregne af spildevand kan udledes til offentligt spildevandssystem. Entreprenør skal etablere kværn og septiktank.

Referencer:

BRO-10-11228X-200	Hovedtegning, eksisterende og nye forhold
BRO-10-11228X-201	Kantbjælke og rækværk , Oslo Plads
BRO-10-11228X-202	Trappetrin
BRO-10-11228X-203	Rækværk
BRO-10-11228X-220	Byggepladsplan, Adgang mellem anstillingplads og arbejdsområde
BRO-10-11228X-221	Byggepladsplan, Anstillingsplads
BRO-10-11228X-223	Byggepladsplan, Arbejdsområde i weekendspærring

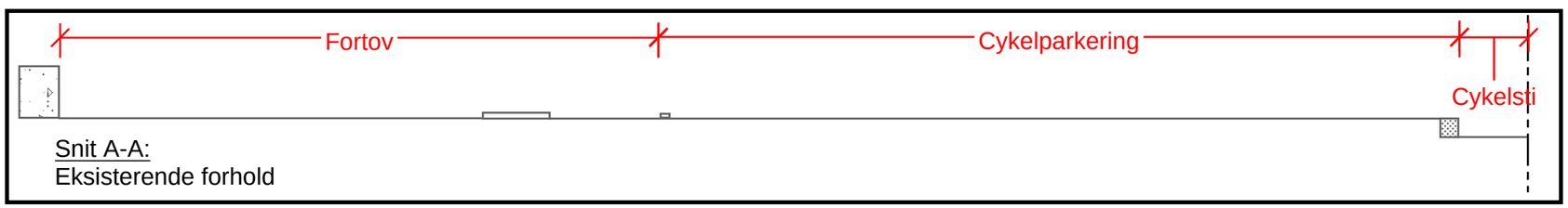

Snit A-A:
Eksisterende forhold

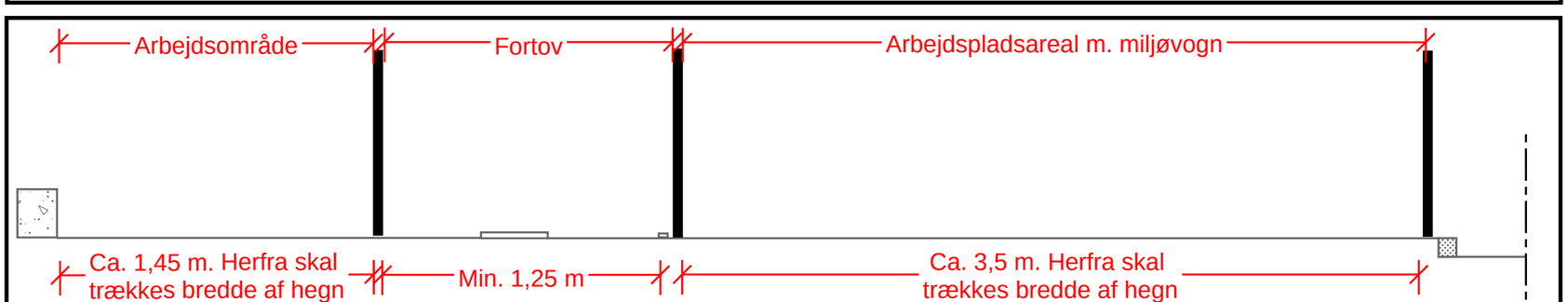

Snit A-A:
Efter etablering af arbejdsområde

VER.	DATE	DESCRIPTION	DESIGNED	CHECKED	APPROVED
-	-	-	-	-	-

BANEDANMARK

København – Østerport, Km. 002.860
Broer, Bro 11228 Oslo Plads Of af K-vej over banen

Byggepladsplan, Arbejdsområde

PROJECT NO.	A267276
DESIGNED	HBJE
CHECKED	JSTP
APPROVED	HBJE
SCALE	Ej målfast
DATE	14.08.2024
DOCUMENT NO:	BRO-10-11228X-222
VERSION	00.01

COWI

COWI A/S
Parallelvej 2
2800 Kongens Lyngby
Danmark
Tlf +45 5640 0000
Fax +45 5640 9999
www.cowi.com

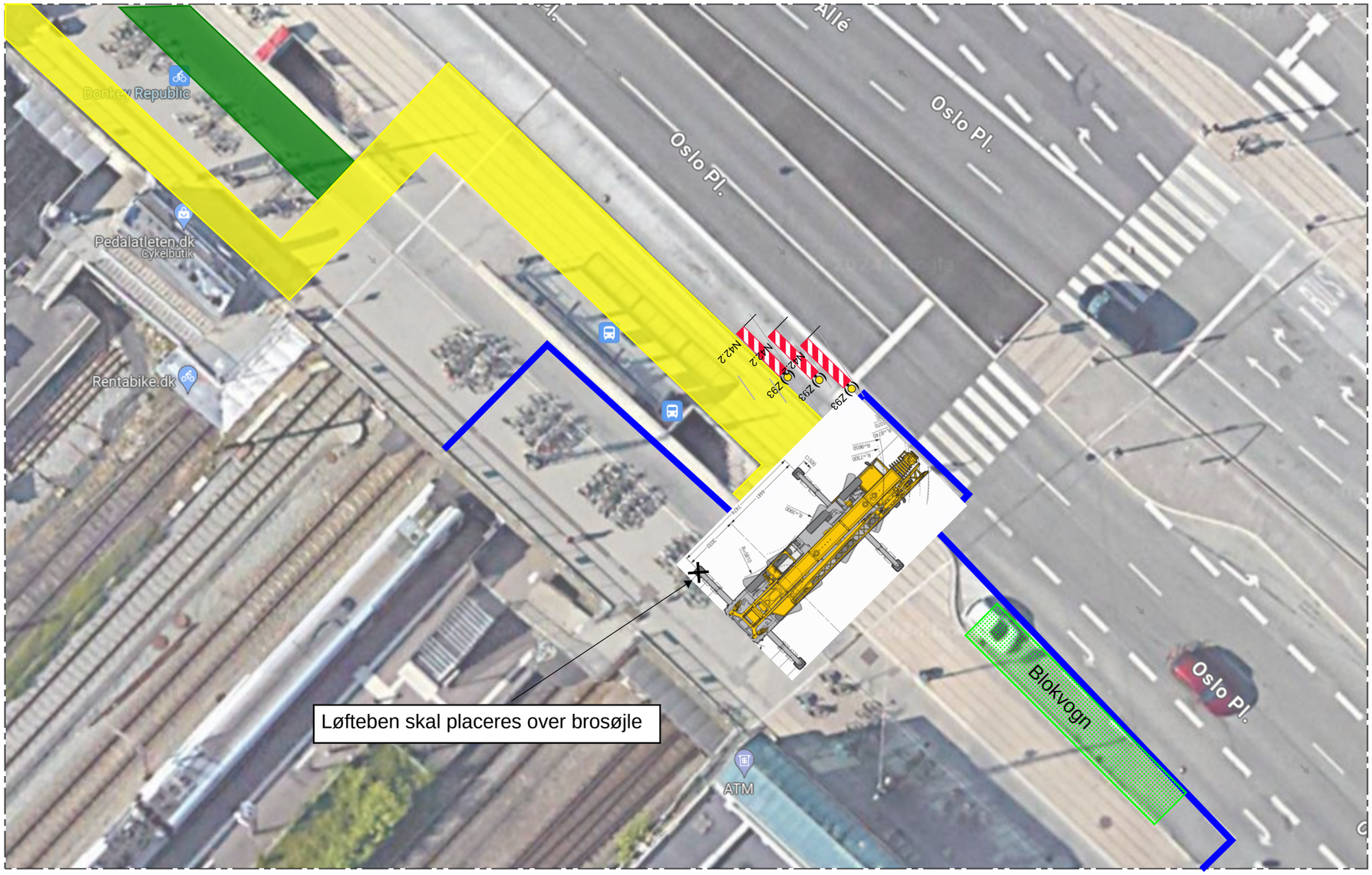

Noter:
Tegning er principskitse af placering af arbejdsområde.
Tegning er ikke målfast.

Entreprenøren skal benytte offentlig adgangsveje mellem arbejdsområde og anstillingsplads.

Signaturer:

- Byggepladshegn
- Cykelsti. Cyklister skal trække over fodgængerfelt og ledes tilbage i fodgængerfeltet ved krydset Oslo Plads / Øster Voldgade.
- Fortov. Fodgængere henvises til transfertunnel og ledes tilbage i fodgængerfeltet ved krydset Oslo Plads / Øster Voldgade.
- Søjle

Tegning er kun gældende for weekendspærring 03.01.2025 - 06.01.2025. I periode uden for weekendspærring skal tegning BRO-10-11228X-222 benyttes.

Referencer:

BRO-10-11228X-200	Hovedtegning, eksisterende og nye forhold
BRO-10-11228X-201	Kantbjælke og rækværk , Oslo Plads
BRO-10-11228X-202	Trappetrin Rækværk
BRO-10-11228X-203	Byggepladsplan, Adgang mellem anstillingplads og arbejdsområde
BRO-10-11228X-220	Byggepladsplan, Anstillingsplads
BRO-10-11228X-221	Byggepladsplan, Arbejdsområde
BRO-10-11228X-222	

VER.	DATE	DESCRIPTION	DESIGNED	CHECKED	APPROVED
-	-	-	-	-	-

BANEDANMARK

København – Østerport, Km. 002.860 Broer, Bro 11228 Oslo Plads Of af K-vej over banen	PROJECT NO.	A267276
	DESIGNED	HBJE
Byggepladsplan, Arbejdsområde i weekendspærring	CHECKED	JSTP
	APPROVED	HBJE
	SCALE	Ej målfast
	DATE	14.08.2024

COWI
COWI A/S
Parallelvej 2
2800 Kongens Lyngby
Danmark
Tlf +45 5640 0000
Fax +45 5640 9999
www.cowi.com

DOCUMENT NO:	VERSION
BRO-10-11228X-223	00.01

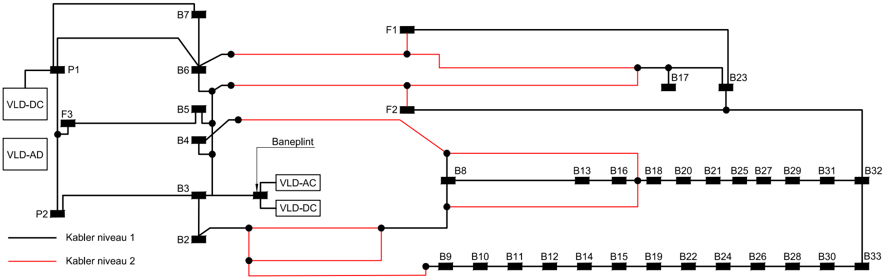
B7
P1
B6
F1
B17
B23
VLD-DC
F3
B5
F2
B4
VLD-AD
Baneplint
VLD-AC
VLD-DC
B3
P2
B2
B8
B13
B16
B18
B20
B21
B25
B27
B29
B31
B32
B9
B10
B11
B12
B14
B15
B19
B22
B24
B26
B28
B30
B33
Kabler niveau 1
Kabler niveau 2

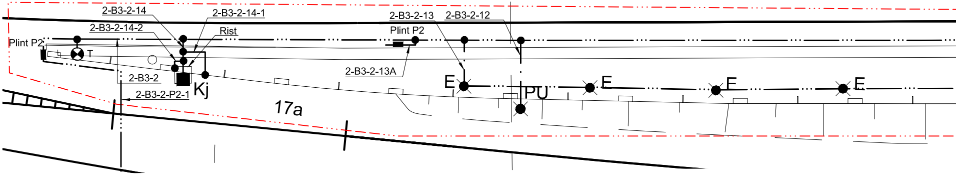
2-B3-2-14
2-B3-2-14-1
2-B3-2-14-2
Rist
Plint P2
T
2-B3-2
Kj
2-B3-2-P2-1
17a
2-B3-2-13
2-B3-2-12
Plint P2
2-B3-2-13A
E
PU
E
E
E

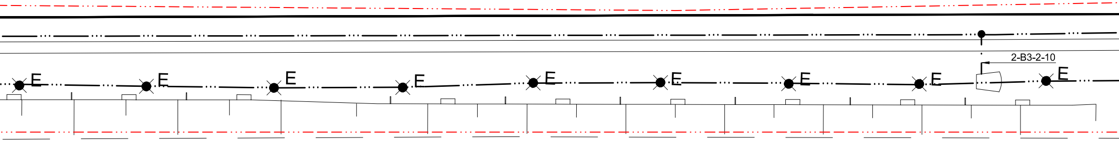
E
E
E
E
E
E
E
E
2-B3-2-10
E

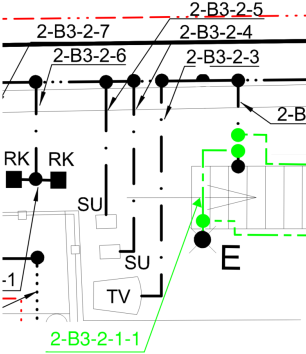
2-B3-2-5
2-B3-2-7
2-B3-2-4
2-B3-2-6
2-B3-2-3
2-B
RK
RK
SU
SU
E
-1
TV
2-B3-2-1-1

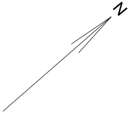

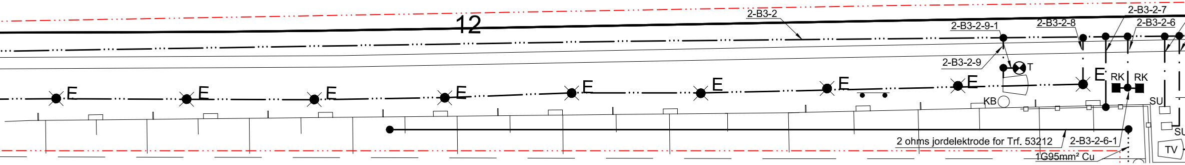
12
2-B3-2
2-B3-2-7
2-B3-2-9-1
2-B3-2-8
2-B3-2-6
2-B3-2-9
T
E
E
E
E
E
E
E
E
E
RK
RK
KB
SU
SU
TV
2 ohms jordelektrode for Trf. 53212
2-B3-2-6-1
1G95mm² Cu

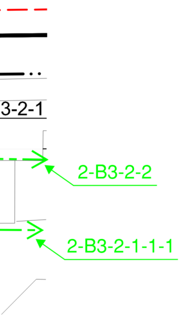
3-2-1
2-B3-2-2
2-B3-2-1-1-1

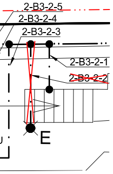
2-B3-2-5
2-B3-2-4
2-B3-2-3
2-B3-2-1
~~2-B3-2-2~~
E

Signaturforklaring:

— — — — — — — —	1G25mm² Al
— · — · — · —	1G50mm² Al
—··——··——··——··—	1G70mm² Al
——···———···——	1G120mm² Al
——— —·—— —·——	1G50mm² Cu
—— —··— —··—	1G70mm² Cu
——— —···———	1G120mm² Cu
→	Kabel til lavere niveau
→→	Kabel til højere niveau
━━━━━━	Spormidte
——w— ʍ—w— ʍ——	Wire
┼┼┼┼┼┼┼┼┼┼┼┼	Kabelrende
—□——□——□—	Hegn
—— — — ··· ——	BPU-område
—▶|—	Gnistgab/masteventil
✱ E/HT	Lampe/lysmast (HT: med højtaler)
✱ I/U/PI/PU/SI/SU/VI/VU/DV/AM/VM/DS	Signal
⊗ E/ATC/FH/T	El-skab/ATC-skab/Fordelingshytte (raket)/Telefon
⊗ SD/SV/L	Sporskiftedrev/Sporskiftevarme/Lokalbetjening
● ITV / S	ITV/Kamera / Smøreenhed
☐ TV	TV-monitor
▬ A/SU/RK	Automat/Stempelur/Rejsekort
●—●	Reklameskilt/Infotavle
○ KB ☐ KB	Kabelbrønd
▬ F, B, P	Plint (F: Forbindelsesplint, B: Brøndplint, P: Perronplint)
■ Kj/Kb	Køreledningsmast (jern/beton)
■ KO/KF/RO/RF	Køreledningsophæng/Forankring af køreledning/ Returledningsophæng/Forankring af returledning
⧄	Hytte
AC	VLD-AC / VLD-DC / VLD-AD
○ T	Nedløbsrør fra tagrende
⊠	Lysrørsarmatur
├─┤	Lysrørsarmatur fra loft
○	Nedleder

Note:

På nærværende tegning skal elementer markeret med et rødt kryds fjernes, og elementer markeret med grøn skal tilføjes.

Bemærk signaturen for de tilføjede kabler skal match samme signatur til 1G50mm2 Al.

Tegninger tilhørende BPU-område Østerport St.

Tegnings nr.:	Tegnings navn:
PR 82 002.510.3 - PR 10 002.510.3	Østerport station Stationsudligningsplan km 2.510 - 3.230
PR 82 002.574.4	Østerport station Perronudligningsplan Spor 13 km 2.574 - 2.771
PR 10 002.537.4	Østerport station Perronudligningsplan Spor 12 km 2.537 - 2.771
PR 82 002.771.2-1 - PR 10 002.771.2-1	Østerport station Broudligningsplan Niveau 1 Bro nr. 11228 & 11229 km 2.771 - 2.858
PR 82 002.771.2-2 - PR 10 002.771.2-2	Østerport station Broudligningsplan Niveau 2 Bro nr. 11228 & 11229 km 2.771 - 2.858
PR 82 002.771.2-3 - PR 10 002.771.2-3	Østerport station Broudligningsplan Niveau 3 Bro nr. 11228 & 11229 km 2.771 - 2.858
PR 82 002.871.4-1	Østerport station Perronudligningsplan Spor 5+6 Niveau 1 km 2.871 - 3.100
PR 82 002.871.4-2	Østerport station Perronudligningsplan Spor 5+6 Niveau 2 km 2.871 - 3.030
PR 10 002.858.4-1	Østerport station Perronudligningsplan Spor 3+4 Niveau 1 km 2.858 - 3.196
PR 10 002.858.4-2	Østerport station Perronudligningsplan Spor 3+4 Niveau 2 km 2.858 - 3.030
PR 10 002.858.5	Østerport station Perronudligningsplan Spor 1+2 km 2.858 - 3.196
PR 82 003.040.2 - PR 10 003.040.2	Østerport station Broudligningsplan Niveau 1 Bro nr. 11232 km 3.040 - 3.043

VER.	DATE	DESCRIPTION	DESIGNED	CHECKED	APPROVED
-	-	-	-	-	-

BANEDANMARK

København - Østerport, Km. 002.860
Broer, Bro 11228 Oslo Plads Of af K-vej over banen

Udvendig trappekonstruktion ved spor 12
Eksisterende og nye forhold

PROJECT NO.	A267276-004
DESIGNED	RSGJ
CHECKED	PLOT
APPROVED	HBJE
SCALE	Ej målfast
DATE	14.08.2024

COWI

COWI A/S
Parallelvej 2
2800 Kongens Lyngby
Danmark

Tlf +45 5640 0000
Fax +45 5640 9999
www.cowi.com

DOCUMENT NO:	VERSION
UPR 10 002.537.4	00.01

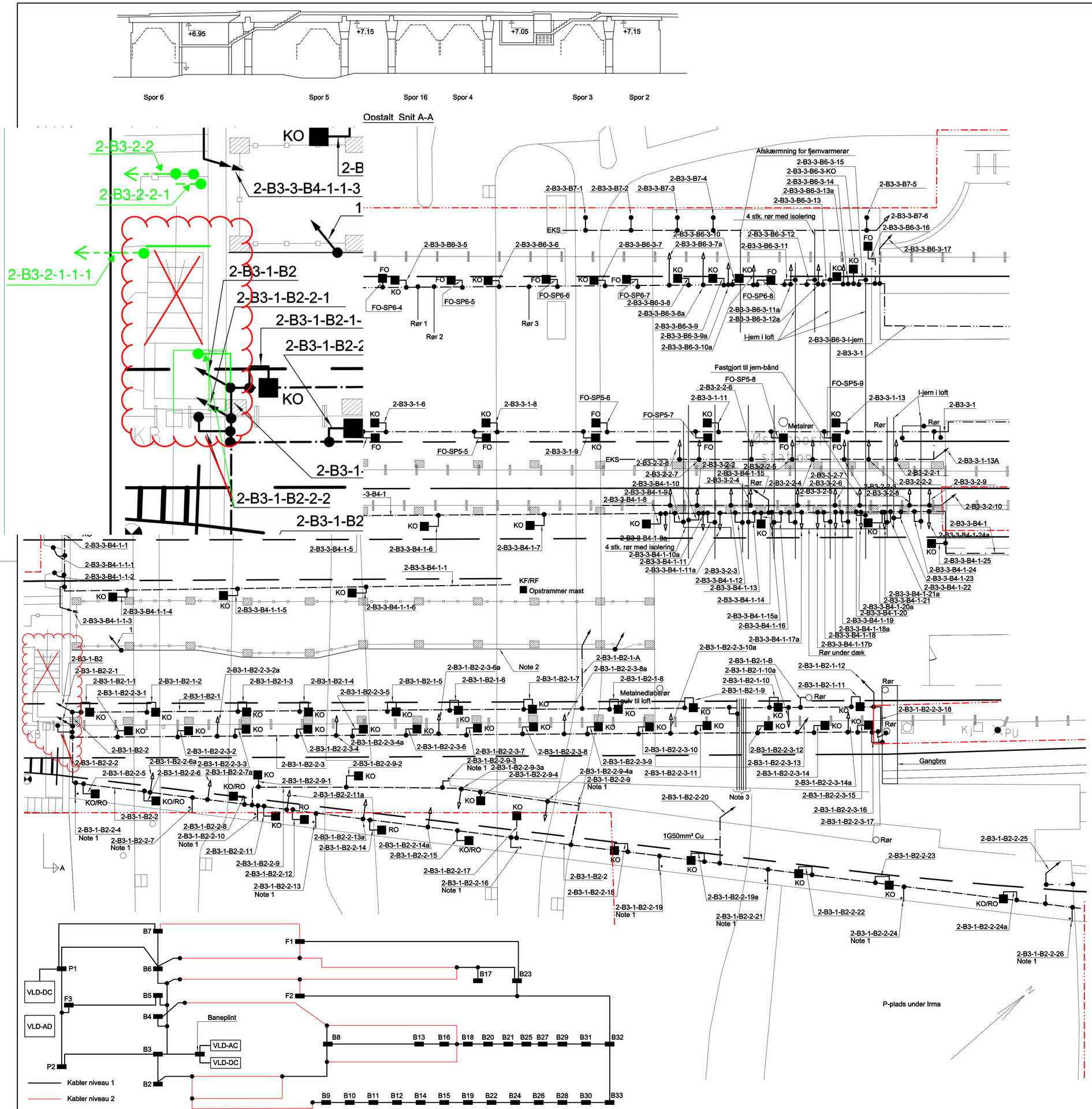

Signaturforklaring:

- 1G25mm² Al
- 1G50mm² Al
- 1G70mm² Al
- 1G120mm² Al
- 1G50mm² Cu
- 1G70mm² Cu
- 1G120mm² Cu
- Kabel til lavere niveau
- Kabel til højere niveau
- Spormidte
- Wire
- Kabelrende
- Hegn
- BPU-område
- E/HT — Lampe/lysmast (HT: med højtaler)
- I/U/PI/PU/SI/SU/VI/VU/DV/AM/VM/DS — Signal
- E/ATC/FH/T — El-skab/ATC-skab/Fordelingshytte (raket)/Telefon
- SD/SV/L — Sporskiftedrev/Sporskiftevarme/Lokalbetjening
- ITV / S — ITV/Kamera / Smøreenhed
- TV — TV-monitor
- A/SU/RK — Automat/Stempelur/Rejsekort
- Reklameskilt/Infotavle
- KB KB — Kabelbrønd
- F, B, P — Plint (F: Forbindelsesplint, B: Brøndplint, P: Perronplint)
- Kj/Kb — Køreledningsmast (jern/beton)
- KO/KF/RO/RF — Køreledningsophæng/Forankring af køreledning/ Returledningsophæng/Forankring af returledning
- Hytte
- AC — VLD-AC / VLD-DC / VLD-AD
- T — Nedløbsrør fra tagrende
- Lysrørsarmatur
- Lysrørsarmatur fra loft
- Nedleder
- Udtag bro element

Note:

1. Potentialudligning af betonarmering
2. Metal profil
3. 5 stk. jernrør over spor 3 udlignet uden nummerering

Note:

På nærværende tegning skal elementer markeret med et rødt kryds og en sky fjernes eller ændres, og elementer markeret med grøn skal tilføjes.

Tegninger tilhørende BPU-område Østerport St.

Tegnings nr.:	Tegnings navn:
PR 82 002.510.3 - PR 10 002.510.3	Østerport station Stationsudligningsplan km 2.510 - 3.230
PR 82 002.574.4	Østerport station Perronudligningsplan Spor 13 km 2.574 - 2.771
PR 10 002.537.4	Østerport station Perronudligningsplan Spor 12 km 2.537 - 2.771
PR 82 002.771.2-1 - PR 10 002.771.2-1	Østerport station Broudligningsplan Niveau 1 Bro nr. 11228 & 11229 km 2.771 - 2.858
PR 82 002.771.2-2 - PR 10 002.771.2-2	Østerport station Broudligningsplan Niveau 2 Bro nr. 11228 & 11229 km 2.771 - 2.858
PR 82 002.771.2-3 - PR 10 002.771.2-3	Østerport station Broudligningsplan Niveau 3 Bro nr. 11228 & 11229 km 2.771 - 2.858
PR 82 002.871.4-1	Østerport station Perronudligningsplan Spor 5+6 Niveau 1 km 2.871 - 3.100
PR 82 002.871.4-2	Østerport station Perronudligningsplan Spor 5+6 Niveau 2 km 2.871 - 3.030
PR 10 002.858.4-1	Østerport station Perronudligningsplan Spor 3+4 Niveau 1 km 2.858 - 3.196
PR 10 002.858.4-2	Østerport station Perronudligningsplan Spor 3+4 Niveau 2 km 2.858 - 3.030
PR 10 002.858.5	Østerport station Perronudligningsplan Spor 1+2 km 2.858 - 3.196
PR 82 003.040.2 - PR 10 003.040.2	Østerport station Broudligningsplan Niveau 1 Bro nr. 11232 km 3.040 - 3.043

Revision	Beskrivelse
01.01 20.12.2019	Tilføjelse af plinte

banedanmark

Verificeret: Afløser

Adresse: Banedanmark, Amerika Plads 15, 2100 København Ø

Projektering: Balslev A/S, Rådgivende ingeniører, Produktionsvej 2, 2600 Glostrup

	1. udgave	Seneste udgave	Mål
	Dato og initialer	Dato og initialer	1:200
Konstrueret	05.05.2015 CIV	20.12.2019 KMIM	Enhed
Kontrolleret	06.05.2015 MSJ	20.12.2019 THBR	
Godkendt	15.02.2016 TONO	20.12.2019 STME	

Tegningsnavn: **Østerport Station** Broudligningsplan Niveau 2 Bro nr. 11228 og 11229. km 2.771- 2.858

© Copyright Banedanmark

Sprog | Udgave: 01.01 20.12.2019 | Tegningsnr. PR 82 002.771.2-2 PR 10 002.771.2-2 | Side/af sider 1 (1)

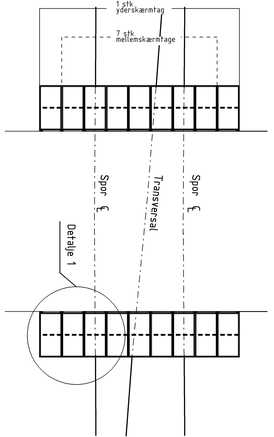

Plan
1:100

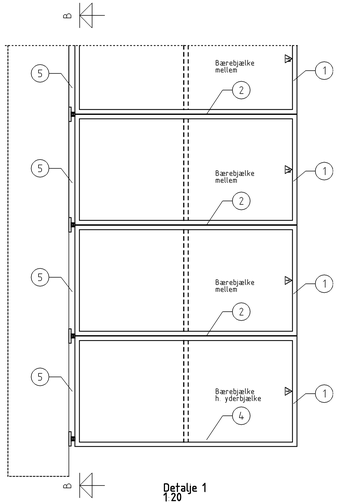

Detalje 1
1:20

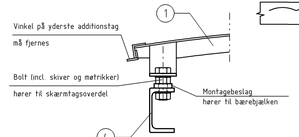

Detalje 2
1:5

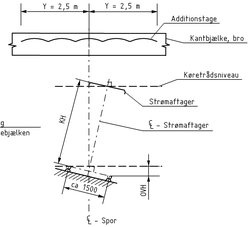

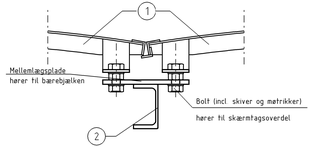

Detalje 3
1:5

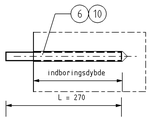

Indboringsdybde = 200 mm

Detalje 4
1:5

Bærebjælke set skråt ind

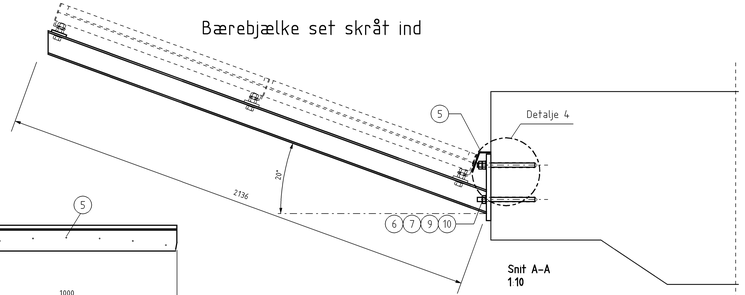

Snit A-A
1:10

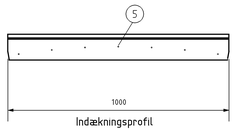

Indækningsprofil
1:10

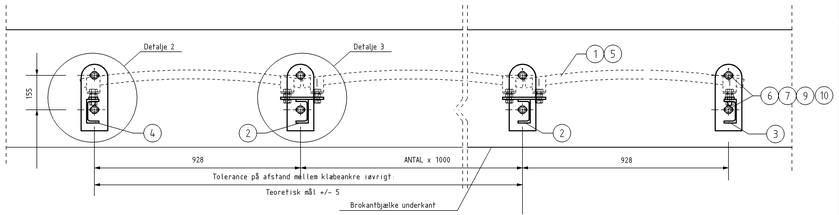

Snit B-B
1:10

Stk	
2	6
2	6
3	9
2	6
1	2
	1
	1
1	1
1	2

Stk	Emne	Pos	Matr.	Tegning nr.
	Gevindstang M20 L=270	10	A4-70	
	Skive Ø 37/21	9	A4	
	Møtrik M20	7	A4-80	
	Klæbepatron, HVU M20*170	6		
	Inddækningsprofil	5	Aluminium	FS 00 33 0043.9
	Bærebjælke, H. yderbjælke	4		FS 00 33 0032.7
	Bærebjælke, V. yderbjælke	3		FS 00 33 0032.6
	Bærebjælke, mellembjælke	2		FS 00 33 0032.5
	Skærmtagsoverdel	1		FS 00 33 0020.0

Additionstag på betonbro - 20 grader opadbøjet
Mellemskærmtag (1 stk.) / FS 0033.0003.6
Additionstag på betonbro - 10 grader opadbøjet
Yderskærmtag / FS 0033.0003.5
Grundstand/ tegning nr.

NOTE:

Materialer:
Klæbeankre: Syrefast stål DIN 267/11-A4
Fabrikat Hilti eller tilsvarende

Gevindstangslængde L, er angivet i anlægsprojekt

Inddækningsplader og nitter: Aluminium legering 6351 efter DS/EN 3012
Type varmhardet (WP)

Ubenævnte mål er i mm.
Mål uden toleranceangivelse ±2mm

Eventuelle ujævnheder på det område på betonbroen hvor bærebjælkerne skal befæstiges, fjernes ved slibning eller lignende

Ved indboringen af klæbeankrene skal fabrikantens anvisninger nøje følges.

Krav til tæthed på og omkring additionstage og inddækningsprofil.
Fast vægkonstruktion "Solid Wall" med en tæthedsgrad som IP 5X

Inddækningspladerne tilskæres individuelt og tilpasses omkring bærebjælkernes befæstigelse og mod brofacaden, så det overholder IP 5X (dsv. ingen mellemrum).
Afstande og mellemrum skal udtænes med ekstra inddækning eller med en elastisk fuge.

Inddækningen skal følge krav i EN 50122-1 OG FKI/SKI

Tilspændingsmoment i h.t. AAB stål

Der anbringes advarselsskilt FN 0076.0015.0 i hver ende af den vandrette spærring samt mindst på hvert andet additionstag

Inddækning skal følge krav i EN 50122-1

Last pr. bærebjælke: Lodret last: Design værdi 5.5 kN/m
Moment: Design værdi 5.5 kNm/m

banedanmark

Verificeret	Adresse	Projekterende
Afdeling FS 00 33.0003.0-.1	Banedanmark Amerika Plads 15 2100 København Ø	Ankrik Danmark A/S Arne Jacobsens Allé 17 2300 København S

	1. udgave Dato og initialer	Seneste udgave Dato og initialer	Mål:1:5,1:10 1:20, 1:100	Tegningsnavn
Udarbejdet	26.10.2006 BM	21.12.2009 BM	Enhed	**Spærringer** Additionstag på betonbro Klæbeankre 20 graders hældning
Kontrolleret	26.10.2006 LLA	21.12.2009 LLA		
Godkendt	26.10.2006 VPE	21.12.2009 VPE		

© Copyright Banedanmark	Sprog	Udgave	Tegningsnr	Sideskif sider
		02.00 21.12.2009	FS 0033.0003.5-.6	1 (1)

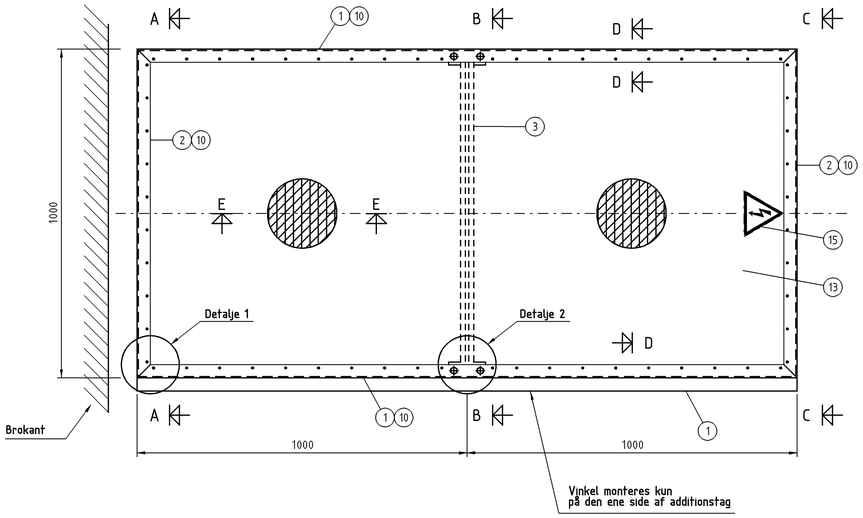

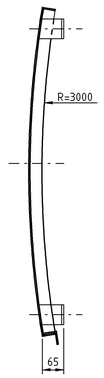

Snit A-A
1:10

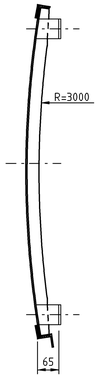

Snit B-B
1:10

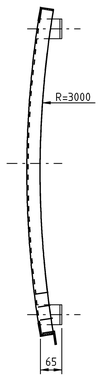

Snit C-C
1:10

Note:

Materialer
Pos. 6, 7, 8 skal ikke leveres af skærmtagsproducent.

Profiler og nitter: Aluminium, legering 6351 efter DS 3012
type Al Si 1 Mg Mn, varmhærdet (WP)

Strækmetal: Aluminium, legering 5454 efter DS 3012
type Al Mg 3 Mn Cr, 1/4 hård

Svejsning
Svejsning udføres i h.t. DS 419
Alle svejsesømme er sømklasse A, i h.t. DS 419
Ubenævnte sømme er 3 ◺

Ubenævnte mål er i mm.
Mål uden toleranceangivelse ± 2 mm.

Strækmetal mønster nr. 01-1230-6015 fra
RMIG A/s

Bolte, skiver og møtrikker til befæstelse af skærmtagsoverdelen til bærebjælkerne henhøre til skærmtagsoverdelem, jf. detalje 2

Krav til tæthed af strækmetal er IP 3X
(dvs. prøvedorn på Ø 2,50 mm må ikke kunne indføres).

Advarselsskilt mod farlig spænding.
Sort skilt på gul bund i.h.t. DS 734.1 og 2.
Advarselsskilt monteres på hvert tag.

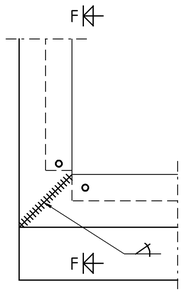

Detalje 1
1:2.5

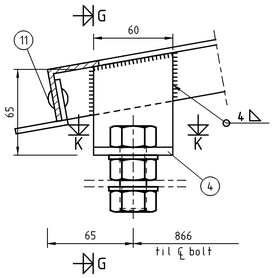

Snit F-F
1:2.5

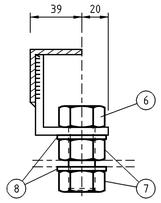

Snit G-G
1:2.5

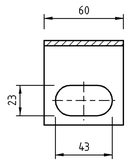

Snit K-K
1:2.5

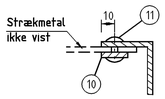

Snit D-D

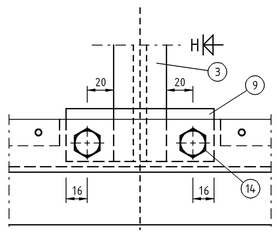

Detalje 2
1:2.5

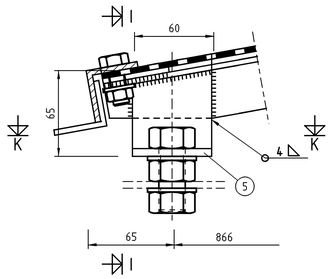

Snit H-H
1:2.5

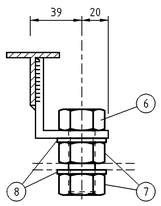

Snit I-I
1:2.5

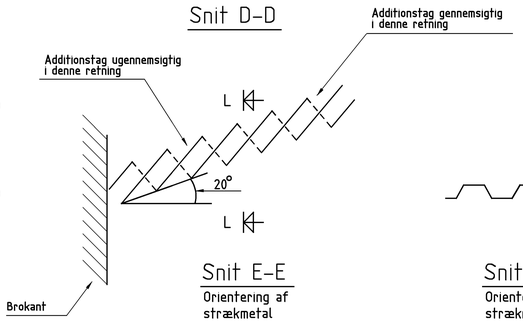

Snit E-E
Orientering af strækmetal

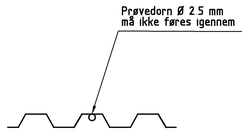

Snit L-L
Orientering af strækmetal

Stk	Emne	Pos	Matr.	Tegning nr.
1	Advarselsskilt	15		
4	Sætskrue M12x30, incl. skive og møtrik	14		
1	Højspændingskilt	13		
1	Strækmetal	12	Aluminium	
66	Popnitter ø4.8	11	Aluminium	
6	Modholdsliste til popnitn. Pl 20x4	10	Aluminium	
2	Plade 40x4	9	Aluminium	
12	Skive ø37/21	8	A4	
12	Møtrik M20	7	A4-80	
6	Sætskrue M20x50	6	A4-80	
2	L-beslag, t=6mm	5	Aluminium	
4	L-beslag, t=6mm	4	Aluminium	
1	Tværg. afstivning T 40x40x4	3	Aluminium	
2	Rammeprofil L 40x40x4	2	Aluminium	
3	Rammeprofil L 40x40x4	1	Aluminium	

Udgave	Beskrivelse

banedanmark

Verificeret
Afløser

Adresse
Banedanmark
Amerika Plads 15
2100 København Ø

Projektering
Atkins Danmark A/S
Arne Jacobsens Allé 17
2300 København S

	1. udgave Dato og initialer	Seneste udgave Dato og initialer	Mål 1:1
Udarbejdet	08.08.1984 MHK	21.12.2009 BM	Enhed
Kontrolleret	08.08.1984 JAK	21.12.2009 LLA	
Godkendt		21.12.2009 VPE	

Tegningsnavn
Spærringer
Skærmtageoverdel
Additionstage

© Copyright Banedanmark

Sprog

Udgave
02.00 21.12.2009

Tegningsnr.
FS 0033.0020.0

Side/af sider
1 (1)

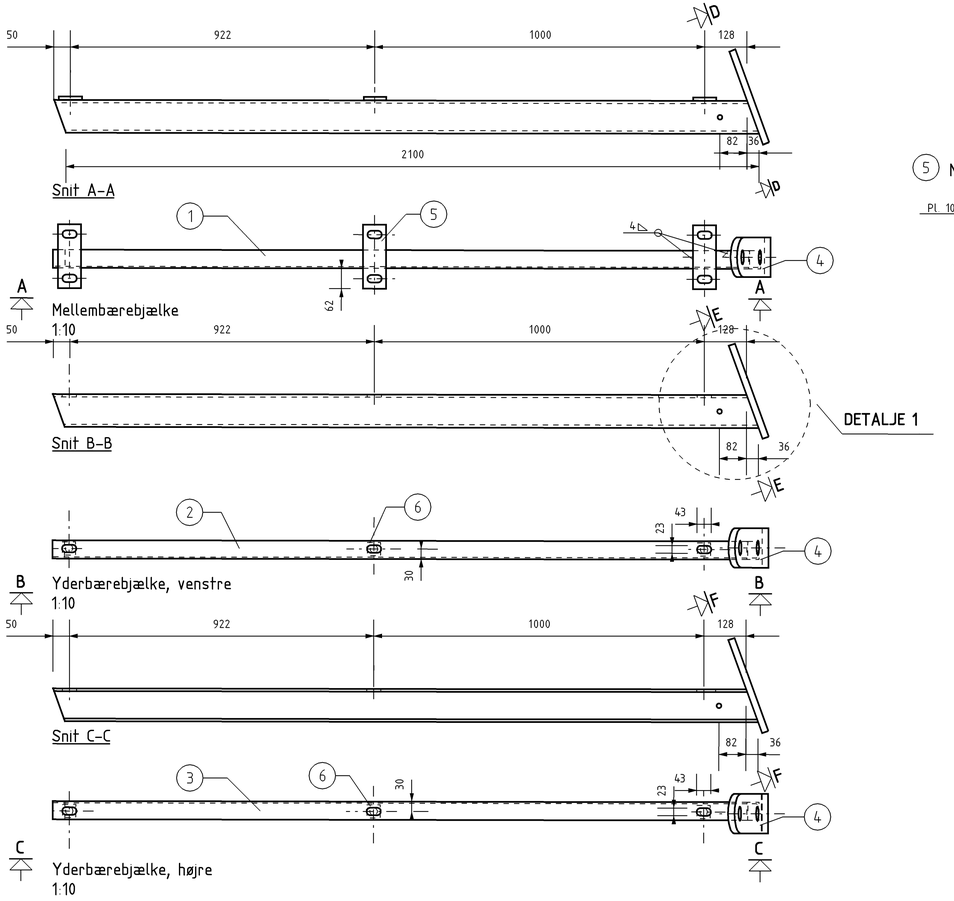

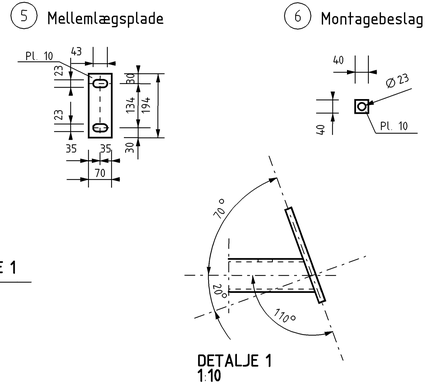

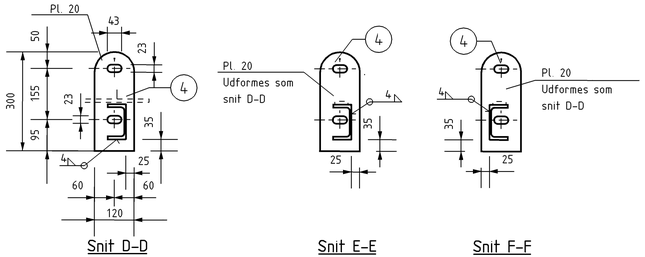

NOTE:

Materiale:
S 355 J2G3 (DS/EN 10025) MED CERTIFIKAT 2.2
(DIN 50049)

Lagdeling:
Tværpladerne undersøges for lagdeling
i overensstemmelse med SEL 07Z,
klasse 2.

Svejsning:
Svejsning i h.t. AAB Stål
Svejsesømmene henføres til sømklasse B og kontrolleres i
overensstemmelse med dette.

Tolerancer:
På angivne mål:+/- 1 mm
Tolerancer iøvrigt som angivet i DS 412

Overfladebehandling:
Varmforzinkes i h.f. AAB Stål

Vedr. bjælketyper:

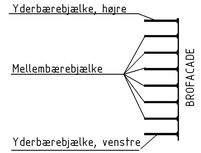

	3	3			
			3		
	1	1	1		
	1				
		1			
			1		
Stk					

Stk	Emne	Pos	Matr.	Tegning nr.
	Montagebeslag t=10 mm	6	S355 J2G3	
	Mellemlægsplade t=10 mm	5	S355 J2G3	
	Tværplade, t=20 mm	4	S355 J2G3	
	Profil UPE 100 f. højre yderbjælke	3	S355 J2G3	
	Profil UPE 100 f. venstre yderbjælke	2	S355 J2G3	
	Profil UPE 100 f. mellembjælke	1	S355 J2G3	

Gendstand/ tegning nr.	
Yderbærebjælke, højre	/ FS 0033 0032.7
Yderbærebjælke, venstre	/ FS 0033 0032.6
Mellembærebjælke	/ FS 0033 0032.5

banedanmark

Verificeret	Adresse	Projektering
Afløser	Banedanmark Amerika Plads 15 2100 København Ø	Atkins Danmark A/S Arne Jacobsens Allé 17 2300 København S

	1. udgave Dato og initialer	Seneste udgave Dato og initialer	Mål 1:20, 1:10
Udarbejdet	31.10.2006 BM	21.12.2009 BM	Enhed
Kontrolleret	31.10.2006 LLA	21.12.2009 LLA	
Godkendt	31.10.2006 VPE	21.12.2009 VPE	

Tegningsnavn
Spærringer
Bærebjælker - additionstage
20 graders hældning

© Copyright Banedanmark

Sprog

Udgave
02.00 21.12.2009

Tegningsnr.
FS 0033.0032.5-.7

Side/af sider

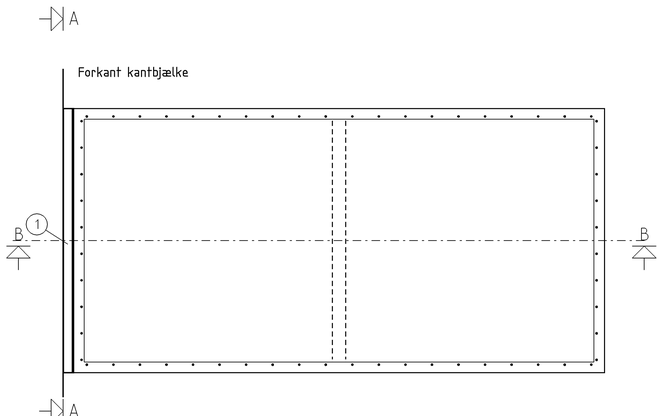

Plan

Inddækningsprofil på additionstag til betonbro

1:10

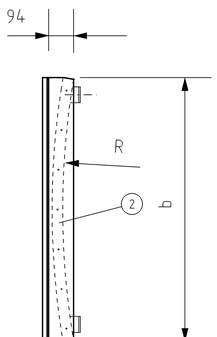

Snit A – A

1:10

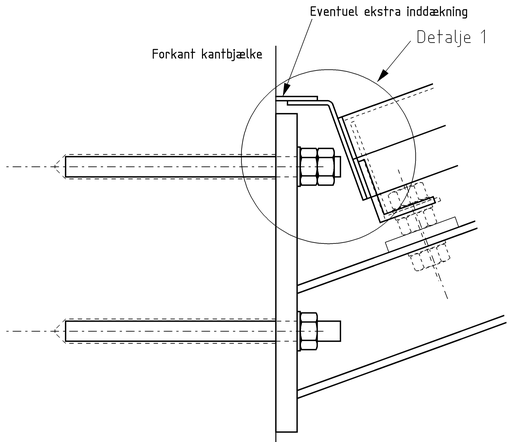

Snit B – B

1:2,5

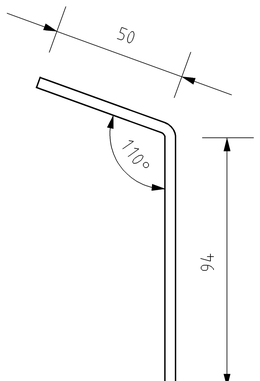

Detalje 1

1:1

NOTE:

Materialer
Aluminium legering 6351 efter DS 3012
Type Al Si Mg Mn, varmhærdet (WP).

Ubenævnte mål er i mm.
Mål uden toleranceangivelse 2 mm.

Udskæringer i inddækningsprofil for
evt. bæretværplader foretages i forbindelse
med en prøvesamling.

Vedr. R og b: Se tegning af skærmtagsoverdel FS 00 33.0020.0

Hvis udragende del af gevindstang er i vejen for inddækning afskæres den udragende del.

Krav til tæthed på og omkring additionstage og indækningsprofil:
Fast vægkonstruktion "Solid Wall" med en tæthedsgrad som IP 5X

Inddækningspladerne tilskæres individuelt og tilpasses omkring bæreblælkernes befæstigelse
og mod brofacaden, så det overholder IP 5X (dvs. ingen mellemrum).
Afstande og mellemrum skal udlignes med ekstra inddækning eller med en elastisk fuge.

Inddækningen skal følge krav i EN 50122-1 og FKI/SKI

Stk	Emne	Pos	Matr.	Tegning nr.
7	Popnitte Ø 4,8	2	Aluminium	
1	PL 1000x136x4	1	Aluminium	

Udgave	Beskrivelse

Inddækningsprofil_additionstag/FS0033.00.43.9

Oprettelsesdag/tegning nr.

banedanmark

	1. udgave Dato og initialer	Seneste udgave Dato og initialer	Mål 1:1 / 1:10 / 1:2,5
Udarbejdet	01.03.1989 PSB	21.12.2009 BM	Enhed
Kontrolleret	01.03.1989 NB	21.12.2009 LLA	
Godkendt	– –	21.12.2009 VPE	

Verificeret

Afløser

Adresse
Banedanmark
Amerika Plads 15
2100 København Ø

Projektering
Atkins Danmark A/S
Arne Jacobsens Allé 17
2300 København S

Tegningsnavn
Spærringer
Inddækningsprofil til additionstag
på betonbro

© Copyright Banedanmark

Sprog

Udgave
02.00 21.12.2009

Tegningsnr.
FS 0033.0043.9

Side/af sider
1/1

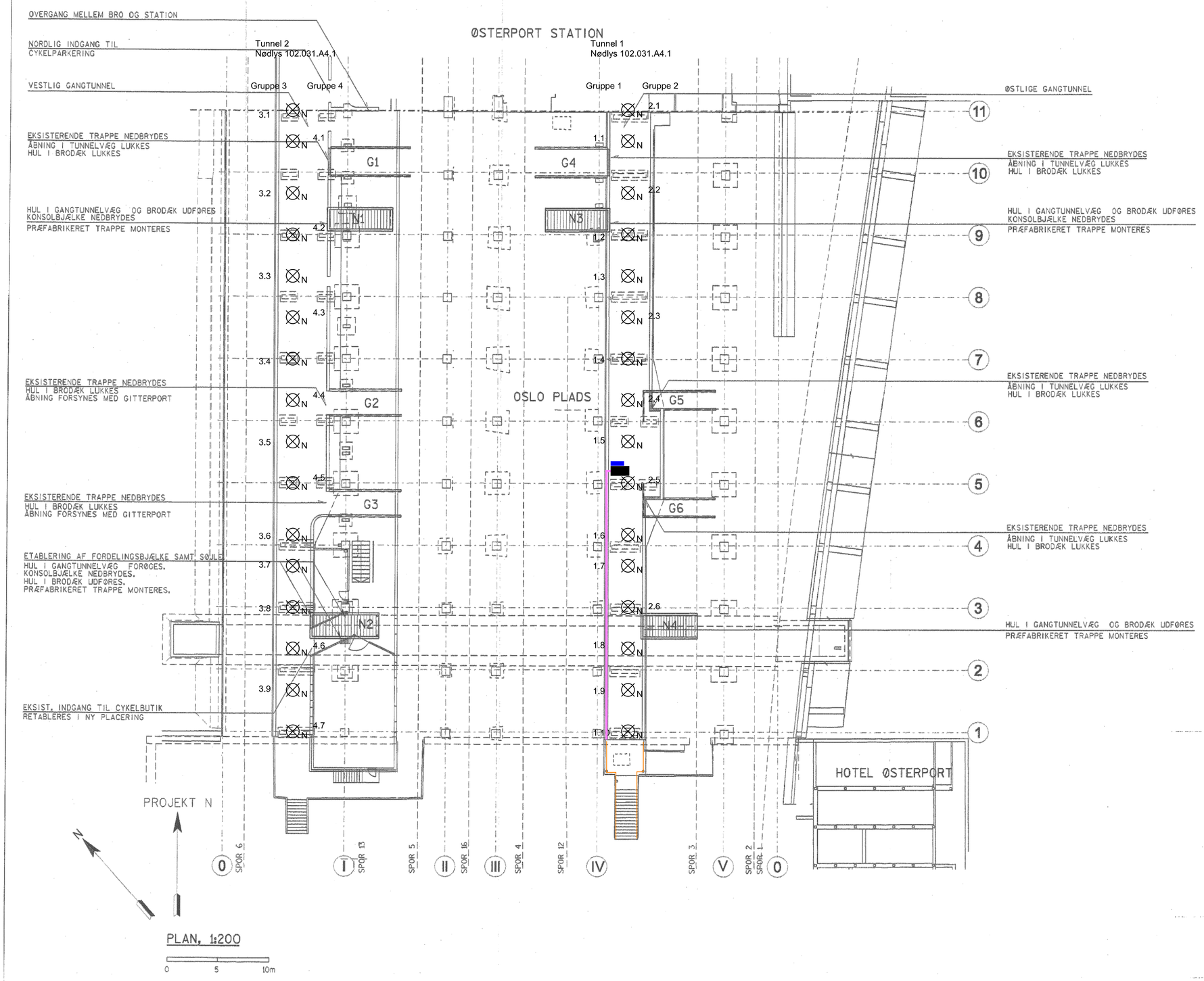

Note:

Projektet omfatter kun disse signaturer. Tegningen er udarbejdet ud fra det eksisterende grundlag, som ikke ændres ud over den i dette projekt beskrevne.

De eksisterende installationer er placeret på perronniveauet.

Signaturer:

- Eksisterende el-tavle: 102.031.A4 (På tavle)/102.031.A11 (I tavleskema)
- Eksisterende lysstyring: multiGuard DIN9, 4G
- Eksisterende føringsvej
- Nyt indbygget LED-armatur i yderste håndliste

Udgave	Beskrivelse

banedanmark	Verificeret Aflæser -		Adresse Banedanmark Carsten Niebuhrs Gade 43 1577 København V	Projektering COWI COWI A/S Parallelvej 2 2800 Kongens Lyngby
	1. udgave Dato og initialer	Seneste udgave Dato og initialer	Mål 1:200	Tegningsnavn Østerport station Plan af gangtunnel Bro 11228, Oslo Plads Føringsvej
Udarbejdet	CYMO		Enhed m	
Kontrolleret	JAMR			
Godkendt	HBJE			
© Copyright Banedanmark	Sprog en/da	Udgave 01.00 14.06.2024	Tegningsnr. 43nr13776	Side/af sider 1(1)

Tavle nr. 102.031.A11

102.031.A4 - på EL-tavl

Revision: Se venligst side 3/12

banestyrelsen		Verificeret		Adresse Banestyrelsen Amerika Plads 15 2100 København Ø	Projektering
		Afløser			
		Godkendt af Banestyrelsen			
Tegning:	1. udgave Dato og initialer	Seneste udgave Dato og initialer	Mål	Tegningsnavn Tavle nr. 102.031.A11 Dokumentation	
Konstrueret	04.10.2021 MON		Enhed		
Kontrolleret	05.10.2021 JEN				
Godkendt	06.10.2021 JLR				
© Copyright Banestyrelsen	Sprog Dansk	Udgave 01.00 06.10.2021		Tegnings nr. 43 nr. 13942	Side/af sider 1a

Tavle nr. 102.031.A11

Ændrings- og godkendelseslog

Udgave / Projektering	Omfattede sider	Konstrueret	Kontrolleret	Godkendt

Side	Udgave	Dato	Betegnelse
1a	02.03	06.10.2021	Forside
1b	02.03	06.10.2021	Ændrings- og godkendelseslog
1c	02.03	06.10.2021	Sidefortegnelse
I2	01.00	06.10.2021	Tavledata
I3	01.02	06.10.2021	Infoblad
1	02.03	06.10.2021	Tilgang og hovedstrøm
2	01.00	06.10.2021	Hovedstrøm
3	01.00	06.10.2021	Hovedstrøm
KL1	01.00	06.10.2021	Komponentliste
SL1	01.00	06.10.2021	Stykliste
VE	01.00	06.10.2021	Vedligeholdsanvisning

TAVLEDATA

Tavlefabrikant:
Pro-Automatic A/S
Søndermarken 16
6670 Holsted
Tlf.: 75 39 11 00
Mail: pro@pro-automatic.dk
www.pro-automatic.dk

Tavledata for anlæg nr.: **21915056-1**

Standard: IEC 61439-3

Produktionsdato: Måned / År: 06 / 2019

Mærkedriftsspænding:

Hovedkredse:	Ue	3x400/230 VAC
Hjælpekredse:	Ue	230 VAC
Tolerance:		+/- 10%

Mærkefrekvens: fn 50Hz

Isolationsspænding:

Hovedkredse:	Ui	400 V
Hjælpekredse:	Ui	230 V

Mærkeimpulsholdespænding:

Hovedkredse:	Uimp	6 kV
Hjælpekredse:	Uimp	6 kV

Mærkestrøm for tavle: InA 63A

Mærkesamtidighedsfaktor: RDF Tabel 101
jf. IEC 61439-2

Kortslutningsdata:

Max. mærkekortslutningsstrøm:	Icf	10 kA
Min. kortslutningsstrøm: (Forudsat)	Ikmin	0,315 kA

Smeltesikring:	Mærkestrøm:	In	63A
	Type:		D02
	Karakteristik:		gG

Systemjording: TN-S

Beskyttelse mod indirekte berøring:

Beskyttelse af tavlestel

Beskyttelsesmetode:	Aut. afbrydelse af forsyningen
Beskyttelsesudstyr:	Sikring foran tavlen

Beskyttelse i afgående kredse

Hovedkredse:	Aut. afbrydelse af forsyningen
Hjælpekredse:	Aut. afbrydelse af forsyningen

Kapsling:

Kapslingstype:		Pladejernskapslet
Kapslingsklasse:	IP	30
Kapslingsklasse mod gulv: (Gælder kun gulvmonterede tavler m. åben bund)	IP	00

Intern opdeling:

Indgangsfelt:	Form
Afgange ≤ 63A:	Form
Afgange > 63A:	Form

Driftsforhold:

Omgivelsestemperatur, indendørs opstilling:
Max. +25°C min. -5°C

Omgivelsestemperatur, udendørs opstilling:
Max. +25°C min. -25°C

Miljø:	Ikke agressive omgivelser
Forureningsgrad:	3
EMC-miljø:	B

Ydre dimensioner:
(Eksl. betjeningshåndtag, dækselskruer, vægbeslag m.m.)

Højde:	764 mm
Bredde:	572 mm
Dybde:	240 mm
Vægt:	40 kg

Bemærkninger:

Ingen.

© Copyright Banedanmark

Sprog	Udgave	Tegningsnr.	Side/af sider
Dansk	06.10.2021	43nr13942 rev.01.00	I2 / 12

LEDERIDENTIFIKATION

¤ Grøn / Gul:	Jordleder / Beskyttelsesleder
¤ Sort:	AC og DC effektkredse
¤ Lyseblå:	Neutral leder effektkredse
¤ Sort:	230VAC styrekredse
¤ Lyseblå:	N VAC styrekredse
¤ Rød:	230VAC styrekredse, efter skilletransformer
¤ Rød / Hvid:	N VAC styrekredse, efter skilletransformer
¤ Lyserød:	≤ 24VAC styrekredse
¤ Lyserød / Hvid:	0VAC styrekredse
¤ Blå:	24VDC styrekredse
¤ Blå / Hvid.	0VDC styrekredse
¤ Violet:	Specielle DC styrekredse
¤ Grå:	Analoge kredse
¤ Hvid:	Måleledninger transducere
¤ Orange:	Styrekredse for tvangs-kobling forsynet fra en ydre strømkilde.

Særskilt identifikation foretages ved nummerering

Dimensionering af kabler samt indstilling af eksempelvis maksimalafbryder og termorelæer er kun vejledende. Endelig dimensionering samt indstillinger foretages af den, på installationsstedet, ansvarlige el-mester.

REFERENCEBETEGNELSER

Eksempel: -Q35.1

- Præfix nummer feks. efter antal
- Strømvej på siden
- Side i dokumentation
- IEC/EN ISO 81346-2

IEC/EN ISO 81346-2

A:	Berøringsskærm
B:	Føler, Detektor, Måleelment, Fotoceller, Temperatur
C:	Buffer, Kondensator
E:	Kedel, Lys og varme apperater
F:	Sikring, Termisk besk, Overspændingsaflader
G:	Tørelement, Generatorer, Solceller
K:	Relæer, kontaktorer, Filter
M:	Motorer, Aktiveringsspole
N:	Analoge elementer
P:	Måleudstyr, Signallampe, Testudstyr
Q:	Effekt afbrydere, adskiller
R:	Modstande
S:	Afbrydere i styrekredse
T:	AC/DC-, Frekvens- signal- omformer. Transducer, transmitter
U:	Isolator
V:	Filter, halvledere
W:	Samleskinne, Kabel
X:	Terminaler, stik, fatninger

Kredsskema

© Copyright Banedanmark	Sprog Dansk	Udgave 06.10.2021	Tegningsnr. 43nr13942 rev.01.00	Side/af sider 1 / 12

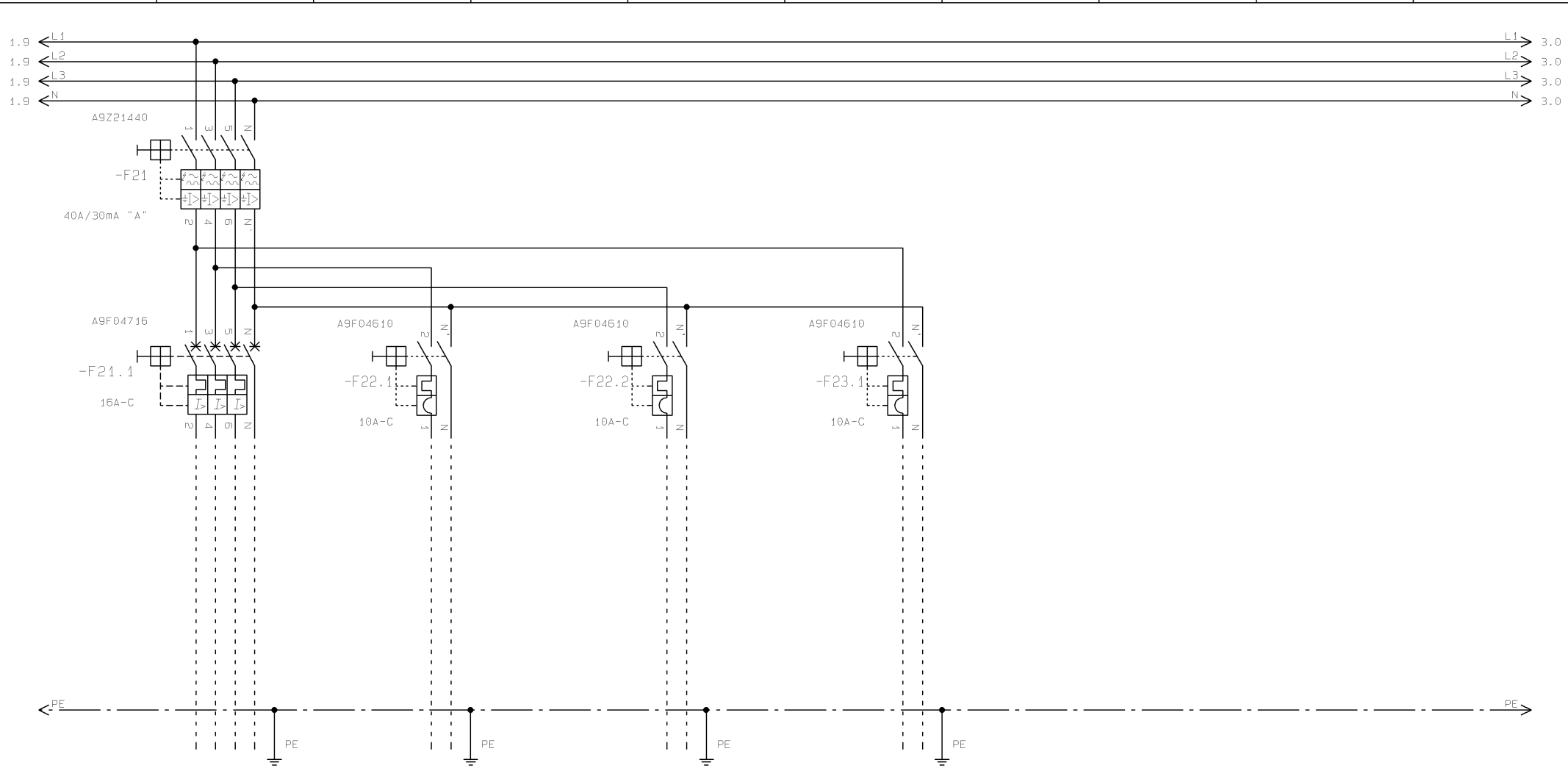

102.031.A4.1 Nødbelysnings- tavle	Disp.	Disp.	Disp.

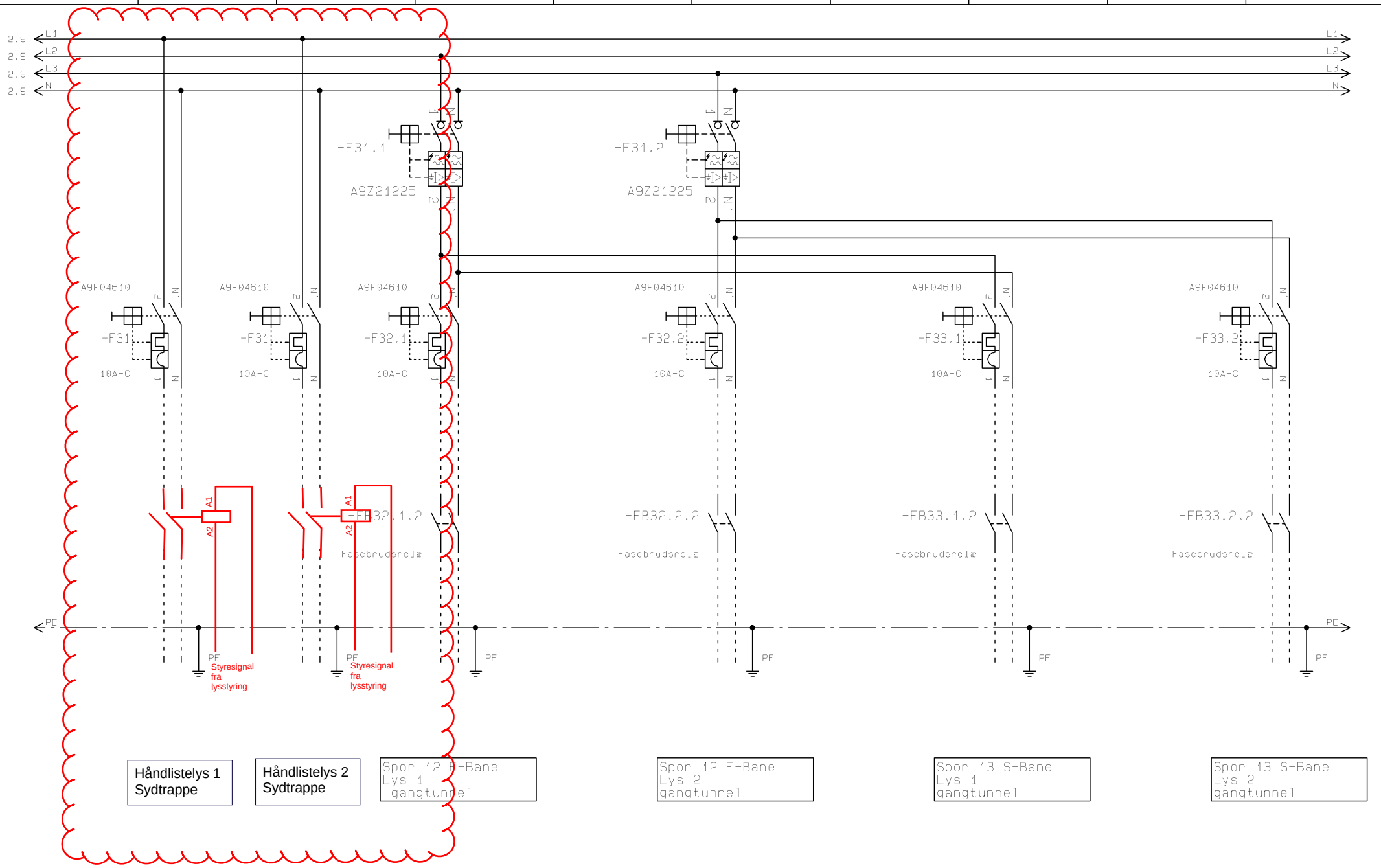

© Copyright Banedanmark	Sprog	Udgave	Tegningsnr.	Side/af sider
	Dansk	06.10.2021	43nr13942 rev.01.00	3 / 12

Side KL1 - VE

Lister

Pos.	Komponentnavn	Ref.	Varenummer	Type	Beskrivelse	Fabrikat
1	-F21	2/1	3606480443206	A9Z21440	HPFI-afbryder iID 40A 4P 30mA kl. A	Schneider Electric
2	-F21.1	2/1	3606480441110	A9F04716	Automatsikring iC60N C 16A 3P+N	Schneider Electric
3	-F22.1	2/3	3606480440946	A9F04610	Automatsikring iC60N C 10A 1P+N	Schneider Electric
4	-F22.2	2/4	3606480440946	A9F04610	Automatsikring iC60N C 10A 1P+N	Schneider Electric
5	-F23.1	2/6	3606480440946	A9F04610	Automatsikring iC60N C 10A 1P+N	Schneider Electric
6	-F31.1	3/3	3606480442988	A9Z21225	HPFI-afbryder iID 25A 2P 30mA kl. A	Schneider Electric
7	-F31.2	3/5	3606480442988	A9Z21225	HPFI-afbryder iID 25A 2P 30mA kl. A	Schneider Electric
8	-F31.3	3/1	3322050256	A9F04610		
9	-F32.1	3/3	3606480440946	A9F04610	Automatsikring iC60N C 10A 1P+N	Schneider Electric
10	-F32.2	3/5	3322095907	A9F04610		
11	-F33.1	3/7	3322095907	A9F04610		
12	-F33.2	3/9	3322095907	A9F04610		
13	-FB32.1.2	3/3	5488401491	Fasebrudsrelæ		
14	-FB32.2.2	3/5	5488401491	Fasebrudsrelæ		
15	-FB33.1.2	3/7	5488401491	Fasebrudsrelæ		
16	-FB33.2.2	3/9	5488401491	Fasebrudsrelæ		
17	-X11	1/1	4025221400138	HLAK 25-4/8	Klemme 4 Pol, Grå/Blå, 2x25mm², 2x16 mm²	Pollmann Elektrotechnik
18						
19						
20						
21						
22						
23						
24						
25						
26						
27						
28						
29						
30						
31						
32						
33						
34						
35						

© Copyright Banedanmark

Sprog	Udgave	Tegningsnr.	Side/af sider
Dansk	06.10.2021	43nr13942 rev.01.00	KL1 / 12

Pos.	Mængde	EAN13 Stregkode	Varenummer	Type	Beskrivelse	Fabrikat	Udgået
1	10	3 606480 440946	3606480440946	A9F04610	Automatsikring iC60N C 10A 1P+N	Schneider Electric	False
2	2	3 606480 443206	3606480443206	A9Z21440	HPFI-afbryder iID 40A 4P 30mA kl. A	Schneider Electric	False
3	1	4 025221 400138	4025221400138	HLAK 25-4/8	Klemme 4 Pol, Grå/Blå, 2x25mm², 2x16 mm²	Pollmann Elektrotechnik	False
4							
5							
6							
7							
8							
9							
10							
11							
12							
13							
14							
15							
16							
17							

Vedligeholdsanvisning

0.0 Grundlæggende principper.

0.1 Vedligeholdelsen har til formål at eftervise, at tavlen er i overensstemmelse med de gældende bestemmelser på produktions eller ombygningstidspunktet

0.2 Særlig opmærksomhed skal rettes mod eftersyn og kontrol af forhold og materiel, der skaber sikkerhed for personer, husdyr, og ejendom jfr. Stærkstrømsbekendtgørelsen kapitel 61439-2 og 3 / 60204-1

0.3 Vedligeholdelsen skal i håndværksmæssig henseende udføres forsvarligt og godt, af kvalificerede personer og under anvendelse af egnet materiel og værktøj.

1.0 Strømskinner og ledningsforbindelser

1.1 Mindst en gang om året skal der foretages termografering for detektering af termisk betingede fejl i samlinger, forbindelser, og på komponenter.

Alternativt:
Mindst en gang om året skal der foretages visuel kontrol af alle samlinger, og forbindelser.

Særlig faresignaler vil være varmemisfarvninger og sodsværtninger.
Samling af strømskinner er udført med kalibreret værktøj.
Samlingerne kan således betragtes som vedligeholdelsesfrie, og må derfor ikke efterspænders.

1.2 Mindst en gang om året skal alle isolationsdele efterses for at sikre disse opfylder kravene til krybe- og luftafstande.

Isolationsmateriale skal specielt friholdes for fugt, støv og snavs.

2.0 Komponenter

2.1 Komponenter skal efterses og vedligeholdes i overensstemmelse med de enkelte komponentproducenters anvisninger.

3.0 Ydre kapslinger og barrierer (afdækninger)

3.1 Mindst en gang om året skal der foretages visuel kontrol af tavlens ydre kapsling for kontrol af kapslingsklasse (IP-kode)

3.2 Mindst en gang om året skal der foretages visuel kontrol af alle barrierer (afdækninger) for, at sikre korrekt beskyttelse mod indirekte berøring. Samtidig skal alle lukketøjer i låger kontrolleres for overensstemmelse med indre barrierer.